SISTEME FOTOVOLTAICE PENTRU LOCUINTE

SETURI SISTEME “OFF GRID”CONFIGURATE

Sistem Maxi 16 - 5000W x 6,5h - Cod comanda: PVBS0080--

PVBC450200
SmartSolar MPPT
RS 450/200-Tr, 4 MPPT

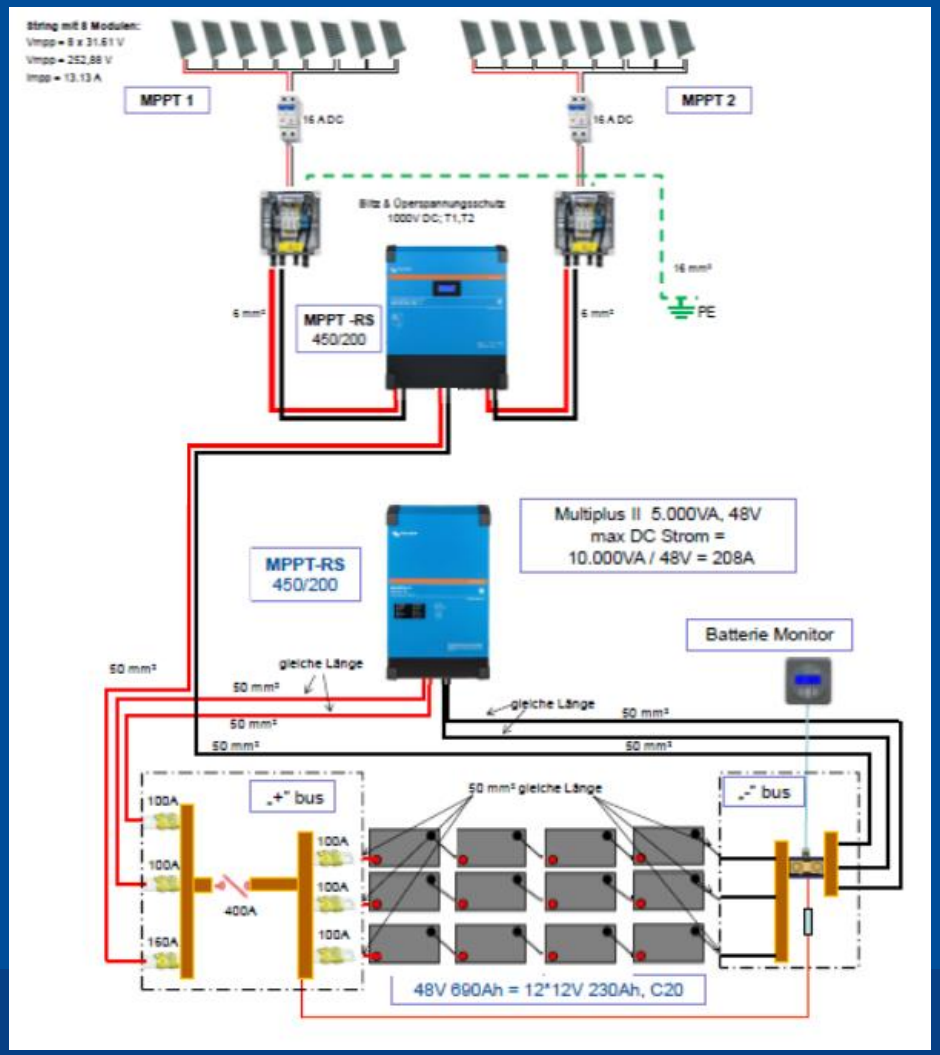

SCHRACK TECHNIK
Get Ready. Get Schrack.