Ceasuri programabile electromecanice
- **setare zilnică***
- **setare săptămânală****

Tipul 12.01
- Zilnic
- 1 C - contact comutator 16 A
- 35.8 mm lățime
- montare pe șină de 35 mm

Tipul 12.11
- Zilnic
- 1 ND - contact normal deschis 16 A
- 17.5 mm lățime
- montare pe șină de 35 mm

Tipul 12.31-0000
- Zilnic
- 1 C - contact comutator 16 A
- 72 x 72 mm
- Montare pe panoul frontal

Tipul 12.31-0007
- Săptămânal
- 1 C - contact comutator 16 A
- 72 x 72 mm
- Montare pe panoul frontal

• Interval minim de setare:
1 h (12.31-0007)
30 min (12.01)
15 min (12.11 - 12.31-0000)

* Același program în fiecare zi

** Pentru fiecare zi a săptămânii este posibilă setarea unui alt program

Pentru schița tehnică, consultați pagina 537

	12.01	12.11	12.31	
	• Programator mecanic cu orar zilnic • 1 C - contact comutator 16 A • Montare pe șină de 35 mm (EN 60715)	• Programator mecanic cu orar zilnic • 1 ND - contact normal deschis 16 A • Montare pe șină de 35 mm (EN 60715)	• Programator mecanic cu orar zilnic sau săptămânal • 1 C - contact comutator 16 A • Montare pe panou	
	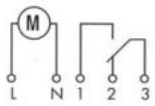	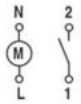	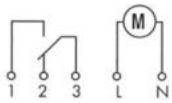	
Caracteristicile contactului				
Configurația contactului	1 C	1 ND	1 C	
Curent nominal/Maxim de vârf A	16/—	16/30	16/—	
Tensiunea nominală/Maximă de comutație V C.A.	250/—	250/—	250/—	
Sarcină nominală C.A.1 VA	4000	4000	4000	
Sarcină nominală C.A.15 (230 V C.A.) VA	750	420	420	
Puterea nominală pentru lămpi:				
cu incandescență (230 V) W	2000 (contact ND)	2000	2000	
fluorescente compensate (230 V) W	750 (contact ND)	750	750	
fluorescente necompensate (230 V) W	1000 (contact ND)	1000	1000	
cu halogen (230 V) W	2000 (contact ND)	2000	2000	
Sarcina minimă comutabilă mW (V/mA)	1000 (10/10)	1000 (10/10)	1000 (10/10)	
Materialul de contact standard	$AgSnO_2$	$AgSnO_2$	AgCdO	
Caracteristicile alimentării				
Tensiune nominală (U_N) V C.A. (50/60 Hz)	230	230	120 - 230	
V C.C.	—	—	—	
Putere nominală C.A./C.C. VA (50 Hz)/W	2/—	2/—	2/—	
Aria de funcționare C.A. (50 Hz)	$(0.85\ldots1.1)U_N$	$(0.85\ldots1.1)U_N$	$(0.85\ldots1.1)U_N$	
C.C.	—	—	—	
Date tehnice				
Durata de viață electrică la sarcină nominală C.A.1 cicluri	$50 \cdot 10^3$	$50 \cdot 10^3$	$50 \cdot 10^3$	
Tipul programatorului	zilnic	Zilnic	zilnic	săptămânal
Intervalele de comutație (setare)/zi	48	96	96	24 (168/săptămână)
Intervalul minim de comutație (setare) min	30	15	15	60
Acuratețe s/zi	1.5	1.5	1.5	
Temperatura ambiantă °C	−5…+50	−5…+50	−10…+50	
Gradul de protecție	IP 20	IP 20	IP 20	
Omologări (conform tipului)	CE EAC			

Informație de comandă

Exemplu: Seria 12, ceas programabil electronic (stil analogic), 1 C - contact comutator 16 A, alimentare de la (110…230)V C.A./C.C.

1 2 . 5 1 . 8 . 2 3 0 . 0 0 0 0

Seria

Tipul
0 = Zilnic, 35.8 mm lățime
1 = Zilnic, 17.5 mm lățime
3 = Zilnic sau Săptămânal, 72 x 72 mm
5 = Ceas programabil electronic (stil analogic), cu tehnologie NFC, 35 mm lățime
6 = Săptămânal, cu tehnologie NFC, 35 mm lățime
7 = Săptămânal, 17.5 mm lățime
8 = Comutație Astro, cu tehnologie NFC, 35 mm lățime
A = Comutație Astro săptămânală, cu tehnologie NFC, 35 mm lățime

Numărul contactelor
1 = 1 C - contact comutator, 16 A
1 = 1 ND - contact normal deschis, 16 A
2 = 2 C - contacte comutatoare, 16 A

Opțiuni
0 = Cu rezervă de timp
1 = Fără rezervă de timp (tipul 12.11)

Tensiunea de alimentare
024 = 24 V C.A./C.C. (tipul 12.71)
024 = 12…24 V C.A./C.C. (tipurile 12.61, 12.A2)
120 = 120 V C.A.
230 = 230 V C.A.
230 = (110…230)V C.A./C.C. (tipurile 12.51, 12.61, 12.62, 12.81, 12.A1, 12.A2)

Tipul alimentării
0 = C.A. (50/60 Hz)/C.C. (tipurile 12.61.0.024, 12.A2.0.024, 12.71.0.024)
8 = C.A. (50/60 Hz)
8 = C.A. (50/60 Hz)/C.C. (tipurile 12.51, 12.81, 12.61, 12.62, 12.A1, 12.A2)

Versiune specială
0 = Standard

Opțiuni
0 = Standard
0 = Zilnic numai pentru tipul 12.31
7 = Săptămânal numai pentru tipul 12.31

Coduri
12.01.8.230.0000
12.11.8.230.0000
12.11.8.230.1000
12.31.8.230.0000
12.31.8.230.0007
12.51.8.230.0000
12.71.0.024.0000
12.71.8.230.0000
12.81.8.230.0000
12.61.0.024.0000
12.61.8.230.0000
12.62.8.230.0000
12.A1.8.230.0000
12.A2.0.024.0000
12.A2.8.230.0000

Schemele de conexiune

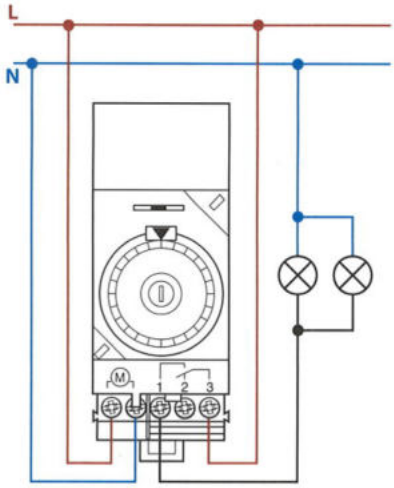

Tipul 12.01
Selector comutabil:
⏻ = Permanent OFF
AUTO = Automat
I = Permanent anclanșat (ON)

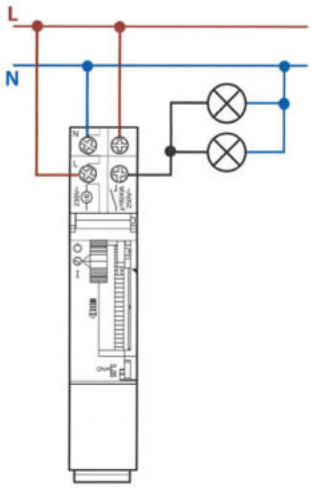

Tipul 12.11
Selector comutabil:
⏻ = Permanent OFF
⏲ = Automat
I = Permanent anclanșat (ON)

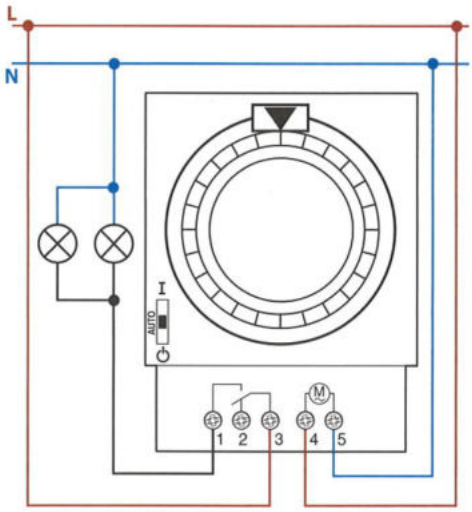

Tipul 12.31

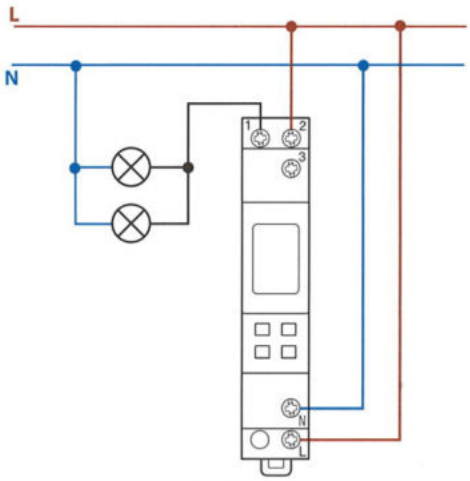

Tipul 12.71

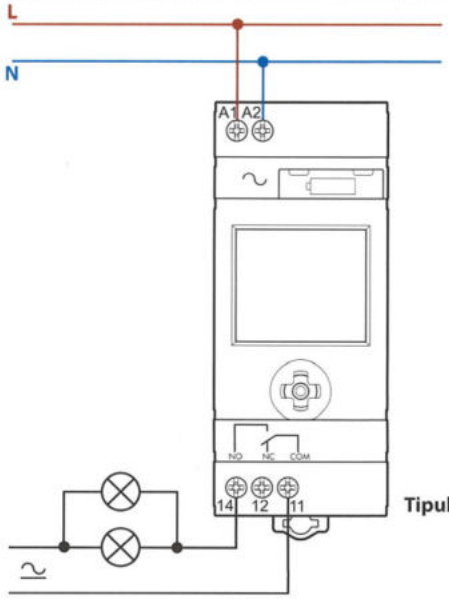

Tipul 12.51
12.81

XI-2017, www.findernet.com