Contactoare Ex9C până la 500 A

- **Contactoare conform IEC / EN 60947-4-1**
- **Curent nominal 115 - 500 A la 400 V AC-3**
- **Versiuni cu 3 poli**
- **Tensiunea de comandă a bobinei 24 - 415 V**
- **Curent nominal de scurtcircuit condiţional I_q = 50 kA**
- **Adecvat pentru aplicaţii industriale**
- **Montare pe panou cu şuruburi**

Contactoarele Ex9C pentru curent nominal 115 - 500 A categoria AC-3 sunt destinate diverselor aplicaţii industriale, inclusiv celor din industria grea. Împărţirea în trei mărimi ale carcasei optimizează parametri electrici şi dimensiunile mecanice La toate aceste mărimi ale carcasei contactoarelor se pot ataşa aceleaşi contacte auxiliare.

Contactoarele sunt echipate cu bobină de comandă. Puterea consumată atunci când contactorul este închis este semnificativ de mică.

Releele termice de suprasarcină Ex9R diferă în ceea ce priveşte dimensiunile, pentru a se potrivi cu contactorul cu curentul nominal dat.

Codificare produs

Ex9	C	150	22	3P	230V AC/DC
Familie produse	Produs	Curent nominal AC-3 400 V	Contacte auxiliare încorporate	Poli	Tensiune comandă bobină
Ex9	C: Contactoare	115, 150, 185, 225, 265, 300, 400, 500	22: 2NO+2NC	3	24 - 415 V AC/DC

Marcaje de certificare

CE

Contactoare Ex9C până la 500 A

Dimensiunile carcaselor

Carcasă 185
Curenţi nominali
115, 150, 185 A

Carcasă 300
Curenţi nominali
225, 265, 300 A

Carcasă 500
Curenţi nominali
400, 500 A

Contactoare Ex9C până la 500 A

Accesorii

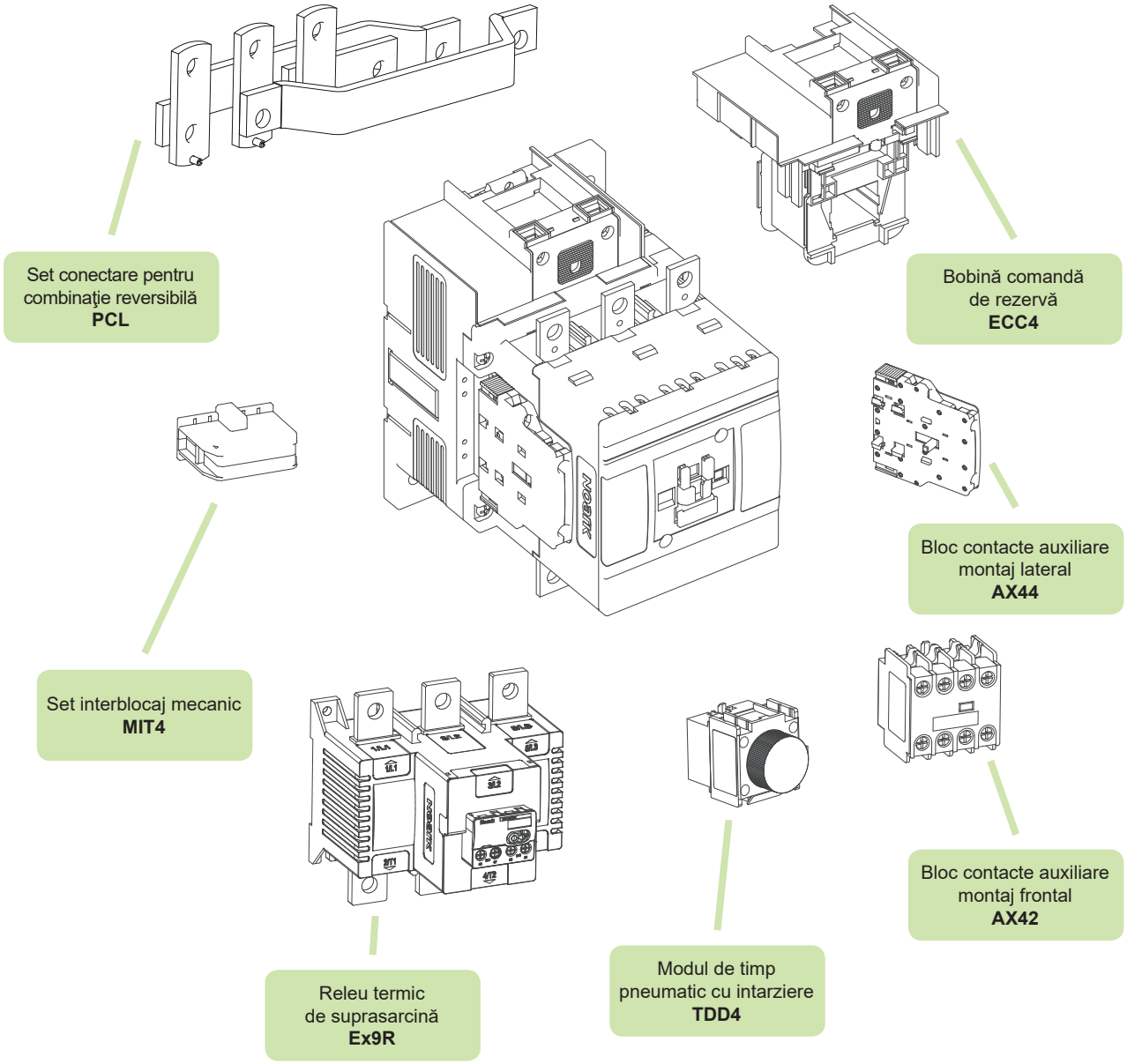

Bloc contacte auxiliare cu montaj frontal AX42	vezi pagina 94
Bloc contacte auxiliare cu montaj lateral AX44	vezi pagina 95
Releu termic de suprasarcină Ex9R	vezi pagina 77
Modul de timp pneumatic cu intarziere TDD4	vezi pagina 96
Set interblocaj mecanic MIT4	vezi pagina 95
Set conectare pentru combinaţie reversibilă PCL	vezi pagina 95
Bobină comandă de rezervă ECC4	vezi pagina 97

Contactoare Ex9C, mărime carcasă 500

Curent nominal 400 A, 3 poli

- Montare pe panou cu șuruburi
- Pot fi folosite contacte auxiliare cu montaj frontal AX42 şi contacte auxiliare cu montaj lateral AX44.
- Tensiune comandă în AC şi DC
- Puterea consumată de bobină este foarte mică
- Poate fi combinat cu releele de suprasarcină Ex9R500

Tensiune comandă	I_e	Mărime	Poli	Cont. aux.	Nr. articol	Tip	Ambalaj
415 V AC/DC	400 A	500	3P	2NO+2NC	106285	Ex9C400 22 3P 415V AC/DC	1/1
400 V AC/DC	400 A	500	3P	2NO+2NC	106286	Ex9C400 22 3P 400V AC/DC	1/1
380 V AC/DC	400 A	500	3P	2NO+2NC	106287	Ex9C400 22 3P 380V AC/DC	1/1
240 V AC/DC	400 A	500	3P	2NO+2NC	106290	Ex9C400 22 3P 240V AC/DC	1/1
230 V AC/DC	**400 A**	**500**	**3P**	**2NO+2NC**	**106291**	**Ex9C400 22 3P 230V AC/DC**	**1/1**
220 V AC/DC	400 A	500	3P	2NO+2NC	106292	Ex9C400 22 3P 220V AC/DC	1/1
127 V AC/DC	400 A	500	3P	2NO+2NC	106293	Ex9C400 22 3P 127V AC/DC	1/1
110 V AC/DC	400 A	500	3P	2NO+2NC	106294	Ex9C400 22 3P 110V AC/DC	1/1
48 V AC/DC	400 A	500	3P	2NO+2NC	106283	Ex9C400 22 3P 48V AC/DC	1/1
42 V AC/DC	400 A	500	3P	2NO+2NC	106284	Ex9C400 22 3P 42V AC/DC	1/1
36 V AC/DC	400 A	500	3P	2NO+2NC	106288	Ex9C400 22 3P 36V AC/DC	1/1
24 V AC/DC	**400 A**	**500**	**3P**	**2NO+2NC**	**106289**	**Ex9C400 22 3P 24V AC/DC**	**1/1**

Curent nominal 500 A, 3 poli

- Montare pe panou cu șuruburi
- Pot fi folosite contacte auxiliare cu montaj frontal AX42 şi contacte auxiliare cu montaj lateral AX44.
- Tensiune comandă în AC şi DC
- Puterea consumată de bobină este foarte mică
- Poate fi combinat cu releele de suprasarcină Ex9R500

Tensiune comandă	I_e	Mărime	Poli	Cont. aux.	Nr. articol	Tip	Ambalaj
415 V AC/DC	500 A	500	3P	2NO+2NC	106297	Ex9C500 22 3P 415V AC/DC	1/1
400 V AC/DC	500 A	500	3P	2NO+2NC	106298	Ex9C500 22 3P 400V AC/DC	1/1
380 V AC/DC	500 A	500	3P	2NO+2NC	106299	Ex9C500 22 3P 380V AC/DC	1/1
240 V AC/DC	500 A	500	3P	2NO+2NC	106302	Ex9C500 22 3P 240V AC/DC	1/1
230 V AC/DC	**500 A**	**500**	**3P**	**2NO+2NC**	**106303**	**Ex9C500 22 3P 230V AC/DC**	**1/1**
220 V AC/DC	500 A	500	3P	2NO+2NC	106304	Ex9C500 22 3P 220V AC/DC	1/1
127 V AC/DC	500 A	500	3P	2NO+2NC	106305	Ex9C500 22 3P 127V AC/DC	1/1
110 V AC/DC	500 A	500	3P	2NO+2NC	106306	Ex9C500 22 3P 110V AC/DC	1/1
48 V AC/DC	500 A	500	3P	2NO+2NC	106295	Ex9C500 22 3P 48V AC/DC	1/1
42 V AC/DC	500 A	500	3P	2NO+2NC	106296	Ex9C500 22 3P 42V AC/DC	1/1
36 V AC/DC	500 A	500	3P	2NO+2NC	106300	Ex9C500 22 3P 36V AC/DC	1/1
24 V AC/DC	**500 A**	**500**	**3P**	**2NO+2NC**	**106301**	**Ex9C500 22 3P 24V AC/DC**	**1/1**

Schemă conexiuni

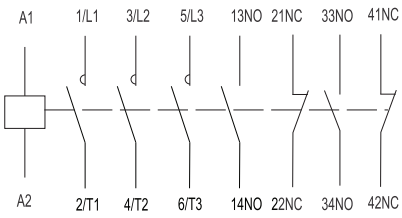

Date tehnice p. 180

Date tehnice Ex9C, mărime carcasă 500

Contactoare Ex9C400, Ex9C500

Parametri generali

Contactoare clasificate la AC-3		
Adecvate pentru aplicaţii industriale		
Versiuni cu 3 poli		
Montarea cu șuruburi în panou		
Cu contacte auxiliare încorporate 2NO + 2NC		
Accessorii		
Contacte auxiliare montaj frontal	AX42	101284 — 101291
Contacte auxiliare montaj lateral	AX44	106322, 107958, 107957
Releu termic de suprasarcină	Ex9R500	106329 — 106332
Bloc pneumatic cu întarziere	TDD4	104489 — 104494
Interblocaj mecanic	MIT46	107964
Seturi de conexiune reversibile	PCL500	107967

Parametri electrici – contacte principale şi generalităţi

	Ex9C400	**Ex9C500**
Testat conform cu	IEC/EN 60947-4-1	
Tensiune nominală operaţională U_e	230 / 400 / 690 / 1000 V AC	
Tensiune nominală de izolare U_i	1000 V AC	
Tensiune nom. de ţinere la impuls U_{imp}	8 kV	
Frecvenţă nominală	50/60 Hz	
Contacte opuse interblocate conform EN 60947-4- 1, Anexa L	da	da
Curent termic convenţional în aer liber I_{th}	430 A	610 A
Curent nominal operaţional I_e		
AC-1	430 A	610 A
AC-3 / AC-4 at 400 V	400 A / 150 A	500 A / 175 A
AC-3 / AC-4 at 690 V	400 A / 135 A	450 A / 150 A
AC-3 / AC-4 at 1000 V	180 A / 80 A	200 A / 80 A
Putere nominală a motorului trifazat		
AC-3 / AC-4 at 230 V	132 kW / 45 kW	160 kW / 55 kW
AC-3 / AC-4 at 400 V	220 kW / 90 kW	250 kW / 100 kW
AC-3 / AC-4 at 690 V	355 kW / 132 kW	400 kW / 150 kW
Valoare maximă a siguranţei fuzibile		
Coordonare tip 1 la 500 V AC	630 A gG/gL	630 A gG/gL
Coordonare tip 2 la 500 V AC	630 A gG/gL	630 A gG/gL
Izolaţie sigură (EN 61140)		
Contact principal – contact principal	600 V AC	600 V AC
Contact principal – bobină	600 V AC	600 V AC
Putere trifazată AC-1		
Siguranţă fuzibilă max. de back-up gG/gL	1000 A	1200 A
Rated current $I_e = I_{th}$	430 A	610 A

Informaţii comandă p. 47

Date tehnice Ex9C, mărime carcasă 500

Contactori Ex9C400, Ex9C500

Parametri mecanici

	Ex9C400	Ex9C500
Lăţime dispozitiv	160 mm	
Înălţime dispozitiv	218 mm	
Adâncime dispozitiv	229 mm	
Montare	cu șuruburi pe panou	
Gradul de protecţie	IP20	
Borne	Şurub M10	
Capacitate bornă	bara cupru 2x30x5 or 2x papuc 50 — 240 mm^2	
Cuplu de strângere a bornelor	35 Nm	
Capacitate bobină	1 — 2.5 mm^2	
Cuplu de strângere a bornelor	1.7 Nm	
Temperatura ambiantă	-20 — +60 °C	
Altitudine	≤ 2000 m	
Umiditate relativă	≤ 90 %	
Rezistenţa la umiditate şi căldură	clasa 2	
Gradul de poluare	3	
Clasa de instalare	III	
Greutatet	9,5 kg	

Dimensiuni

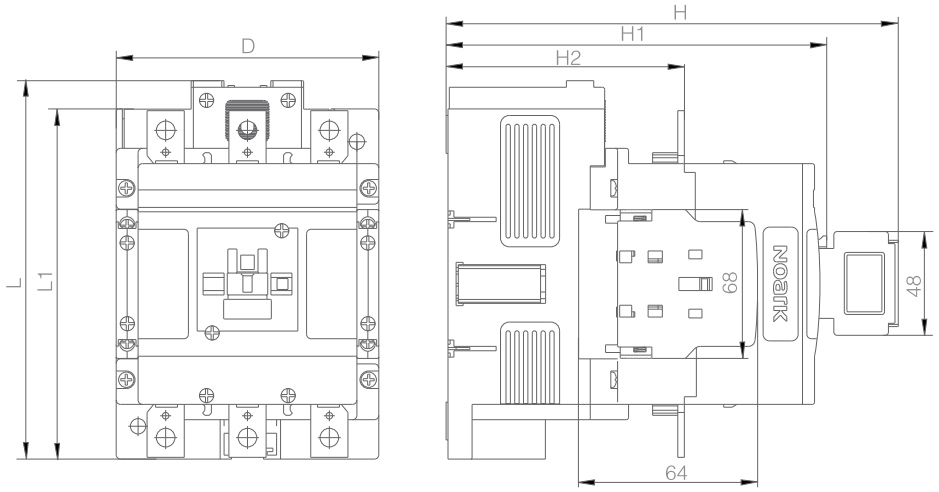

	Ex9C400	Ex9C500
D	160 mm	
L	218 mm	
L1	200 mm	
H	261 mm	
H1	229 mm	
H2	151 mm	

Informaţii comandă p. 47

Date tehnice Ex9C, mărime carcasă 500

Contactoare Ex9C400, Ex9C500

Dimensiunile combinaţiilor reversibile

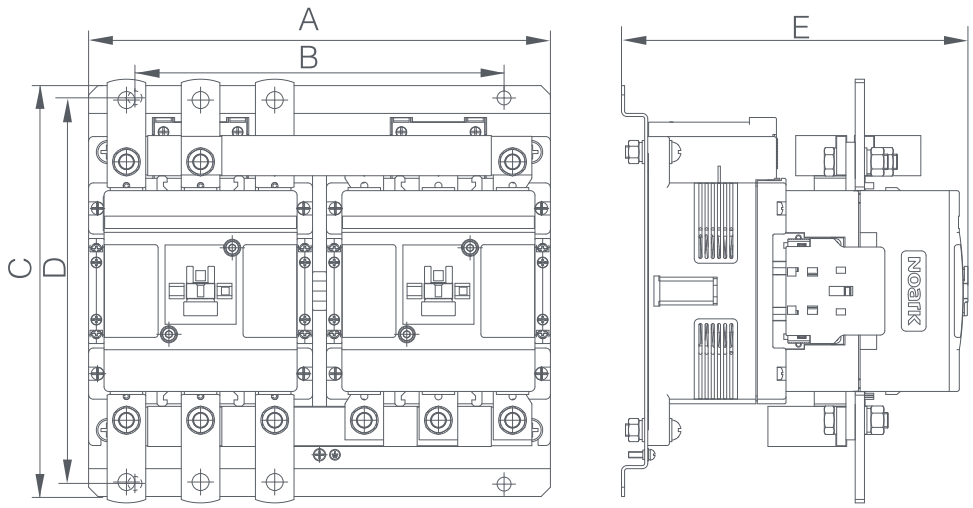

	Ex9C400	Ex9C500
A	329 mm	
B	269 mm	
C	268 mm	
D	253 mm	
E	246 mm	

Poziţii de montare

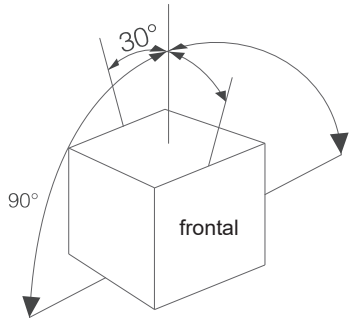

Schema de conexiune

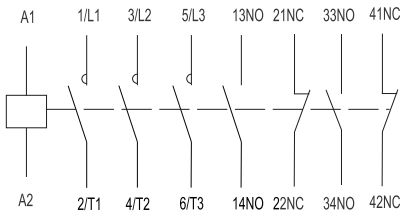

Informaţii comandă p. 47