Contactoare Ex9C până la 500 A

- **Contactoare conform IEC / EN 60947-4-1**
- **Curent nominal 115 - 500 A la 400 V AC-3**
- **Versiuni cu 3 poli**
- **Tensiunea de comandă a bobinei 24 - 415 V**
- **Curent nominal de scurtcircuit condiţional I_q = 50 kA**
- **Adecvat pentru aplicaţii industriale**
- **Montare pe panou cu şuruburi**

Contactoarele Ex9C pentru curent nominal 115 - 500 A categoria AC-3 sunt destinate diverselor aplicaţii industriale, inclusiv celor din industria grea. Împărţirea în trei mărimi ale carcasei optimizează parametri electrici şi dimensiunile mecanice La toate aceste mărimi ale carcasei contactoarelor se pot ataşa aceleaşi contacte auxiliare.

Contactoarele sunt echipate cu bobină de comandă. Puterea consumată atunci când contactorul este închis este semnificativ de mică.

Releele termice de suprasarcină Ex9R diferă în ceea ce priveşte dimensiunile, pentru a se potrivi cu contactorul cu curentul nominal dat.

Codificare produs

Ex9	C	150	22	3P	230V AC/DC
Familie produse	Produs	Curent nominal AC-3 400 V	Contacte auxiliare încorporate	Poli	Tensiune comandă bobină
Ex9	C: Contactoare	115, 150, 185, 225, 265, 300, 400, 500	22: 2NO+2NC	3	24 - 415 V AC/DC

Marcaje de certificare

CE

Contactoare Ex9C până la 500 A

Dimensiunile carcaselor

Carcasă 185
Curenţi nominali
115, 150, 185 A

Carcasă 300
Curenţi nominali
225, 265, 300 A

Carcasă 500
Curenţi nominali
400, 500 A

Contactoare Ex9C până la 500 A

Accesorii

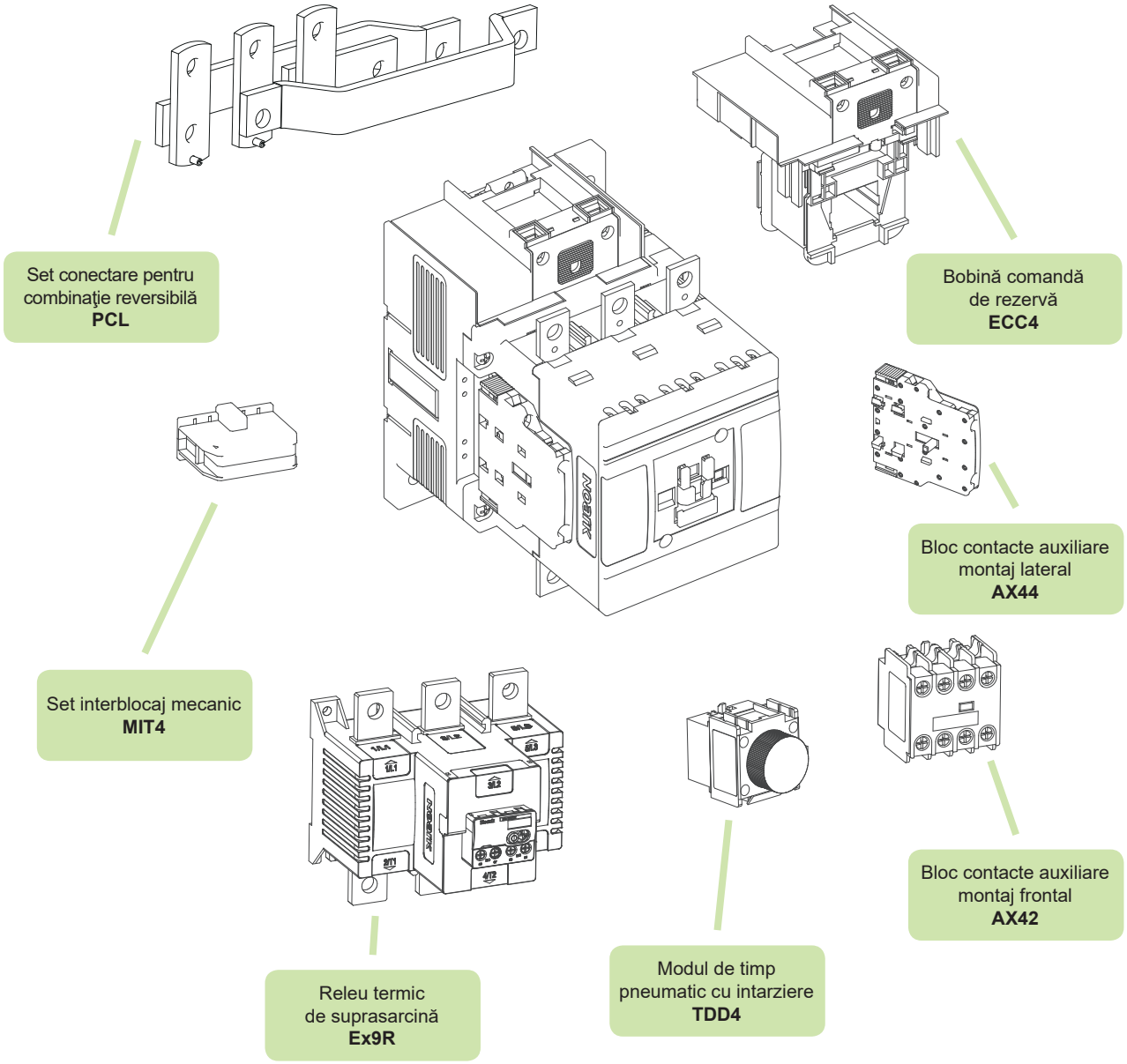

Bloc contacte auxiliare cu montaj frontal AX42	vezi pagina 94
Bloc contacte auxiliare cu montaj lateral AX44	vezi pagina 95
Releu termic de suprasarcină Ex9R	vezi pagina 77
Modul de timp pneumatic cu intarziere TDD4	vezi pagina 96
Set interblocaj mecanic MIT4	vezi pagina 95
Set conectare pentru combinaţie reversibilă PCL	vezi pagina 95
Bobină comandă de rezervă ECC4	vezi pagina 97

Contactoare Ex9C, mărime carcasă 300

Curent nominal 225 A, 3 poli

- Montare pe panou cu șuruburi
- Pot fi folosite contacte auxiliare cu montaj frontal AX42 şi contacte auxiliare cu montaj lateral AX44.
- Tensiune comandă în AC şi DC
- Puterea consumată de bobină este foarte mică
- Poate fi combinat cu releele de suprasarcină Ex9R500

Tensiune comandă	I_e	Mărime	Poli	Cont. aux.	Nr. articol	Tip	Ambalaj
415 V AC/DC	225 A	300	3P	2NO+2NC	106249	Ex9C225 22 3P 415V AC/DC	1/2
400 V AC/DC	225 A	300	3P	2NO+2NC	106250	Ex9C225 22 3P 400V AC/DC	1/2
380 V AC/DC	225 A	300	3P	2NO+2NC	106251	Ex9C225 22 3P 380V AC/DC	1/2
240 V AC/DC	225 A	300	3P	2NO+2NC	106254	Ex9C225 22 3P 240V AC/DC	1/2
230 V AC/DC	**225 A**	**300**	**3P**	**2NO+2NC**	**106255**	**Ex9C225 22 3P 230V AC/DC**	**1/2**
220 V AC/DC	225 A	300	3P	2NO+2NC	106256	Ex9C225 22 3P 220V AC/DC	1/2
127 V AC/DC	225 A	300	3P	2NO+2NC	106257	Ex9C225 22 3P 127V AC/DC	1/2
110 V AC/DC	225 A	300	3P	2NO+2NC	106258	Ex9C225 22 3P 110V AC/DC	1/2
48 V AC/DC	225 A	300	3P	2NO+2NC	106247	Ex9C225 22 3P 48V AC/DC	1/2
42 V AC/DC	225 A	300	3P	2NO+2NC	106248	Ex9C225 22 3P 42V AC/DC	1/2
36 V AC/DC	225 A	300	3P	2NO+2NC	106252	Ex9C225 22 3P 36V AC/DC	1/2
24 V AC/DC	**225 A**	**300**	**3P**	**2NO+2NC**	**106253**	**Ex9C225 22 3P 24V AC/DC**	**1/2**

Curent nominal 265 A, 3 poli

- Montare pe panou cu șuruburi
- Pot fi folosite contacte auxiliare cu montaj frontal AX42 şi contacte auxiliare cu montaj lateral AX44.
- Tensiune comandă în AC şi DC
- Puterea consumată de bobină este foarte mică
- Poate fi combinat cu releele de suprasarcină Ex9R500

Tensiune comandă	I_e	Mărime	Poli	Cont. aux.	Nr. articol	Tip	Ambalaj
415 V AC/DC	265 A	300	3P	2NO+2NC	106261	Ex9C265 22 3P 415V AC/DC	1/2
400 V AC/DC	265 A	300	3P	2NO+2NC	106262	Ex9C265 22 3P 400V AC/DC	1/2
380 V AC/DC	265 A	300	3P	2NO+2NC	106263	Ex9C265 22 3P 380V AC/DC	1/2
240 V AC/DC	265 A	300	3P	2NO+2NC	106266	Ex9C265 22 3P 240V AC/DC	1/2
230 V AC/DC	**265 A**	**300**	**3P**	**2NO+2NC**	**106267**	**Ex9C265 22 3P 230V AC/DC**	**1/2**
220 V AC/DC	265 A	300	3P	2NO+2NC	106268	Ex9C265 22 3P 220V AC/DC	1/2
127 V AC/DC	265 A	300	3P	2NO+2NC	106269	Ex9C265 22 3P 127V AC/DC	1/2
110 V AC/DC	265 A	300	3P	2NO+2NC	106270	Ex9C265 22 3P 110V AC/DC	1/2
48 V AC/DC	265 A	300	3P	2NO+2NC	106259	Ex9C265 22 3P 48V AC/DC	1/2
42 V AC/DC	265 A	300	3P	2NO+2NC	106260	Ex9C265 22 3P 42V AC/DC	1/2
36 V AC/DC	265 A	300	3P	2NO+2NC	106264	Ex9C265 22 3P 36V AC/DC	1/2
24 V AC/DC	**265 A**	**300**	**3P**	**2NO+2NC**	**106265**	**Ex9C265 22 3P 24V AC/DC**	**1/2**

Date tehnice p. 176

Date tehnice Ex9C, mărime carcasă 300

Contactoare Ex9C225, Ex9C265, Ex9C300

Parametrii generali

Contactoare clasificate la AC-3		
Adecvate pentru aplicaţii industriale		
Versiuni cu 3 poli		
Montarea cu șuruburi în panou		
Cu contacte auxiliare încorporate 2NO + 2NC		
Accessorii		
Contacte auxiliare montaj frontal	AX42	101284 — 101291
Contacte auxiliare montaj lateral	AX44	106322, 107958, 107957
Releu termic de suprasarcină	Ex9R500	106329 — 106332
Bloc pneumatic cu întarziere	TDD4	104489 — 104494
Interblocaj mecanic	MIT45	107963
Seturi de conexiune reversibile	PCL300	107966

Parametri electrici – contacte principale şi generalităţi

	Ex9C225	Ex9C265	Ex9C300
Testat conform cu	IEC/EN 60947-4-1		
Tensiune nominală operaţională U_e	230 / 400 / 690 / 1000 V AC		
Tensiune nominală de izolare U_i	1000 V AC		
Tensiune nom. de ţinere la impuls U_{imp}	8 kV		
Frecvenţă nominală pentru AC	50/60 Hz		
Contacte opuse interlocate conform EN 60947-4-1, Anexa L	da	da	da
Curent termic convenţional în aer liber I_{th}	275 A	330 A	400 A
Curent nominal operaţional I_e			
AC-1	275 A	330 A	400 A
AC-3 / AC-4 at 400 V	225 A / 96 A	265 A / 117 A	300 A / 125 A
AC-3 / AC-4 at 690 V	225 A / 85 A	265 A / 105 A	280 A / 115 A
AC-3 / AC-4 at 1000 V	68 A / 42 A	95 A / 57 A	95 A / 57 A
Putere nominală a motorului trifazat			
AC-3 / AC-4 at 230 V	55 kW / 30 kW	75 kW / 37 kW	90 kW / 40 kW
AC-3 / AC-4 at 400 V	110 kW / 55 kW	132 kW / 63 kW	160 kW / 75 kW
AC-3 / AC-4 at 690 V	200 kW / 80 kW	250 kW / 100 kW	250 kW / 110 kW
Valoare maximă a siguranţei fuzibile			
Coordonare tip 1 la 500 V AC	500 A gG/gL	500 A gG/gL	500 A gG/gL
Coordonare tip 2 la 500 V AC	400 A gG/gL	400 A gG/gL	400 A gG/gL
Izolaţie sigură (EN 61140)			
Contact principal – contact principal	600 V AC	600 V AC	600 V AC
Contact principal – bobină	600 V AC	600 V AC	600 V AC
Putere trifazată AC-1			
Siguranţă fuzibilă max. de back-up gG/gL	500 A	800 A	800 A
Rated current $I_e = I_{th}$	275 A	330 A	400 A

Informaţii comandă p. 47

Date tehnice Ex9C, mărime carcasă 300

Contactoare Ex9C225, Ex9C265, Ex9C300

Parametri mecanici

	Ex9C225	Ex9C265	Ex9C300
Lăţime dispozitiv	145 mm		
Înălţime dispozitiv	212 mm		
Adâncime dispozitiv	207 mm		
Montare	cu șuruburi pe panou		
Gradul de protecţie	IP20		
Borne	Şurub M10		
Capacitate bornă	bara cupru 2x30x5 or 2x papuc 50 — 240 mm²		
Cuplu de strângere a bornelor	35 Nm		
Capacitate bobină	1 — 2.5 mm²		
Cuplu de strângere a bornelor	1.7 Nm		
Temperatura ambiantă	-20 — +60 °C		
Altitudine	≤ 2000 m		
Umiditate relativă	≤ 90 %		
Rezistenţa la umiditate şi căldură	clasa 2		
Gradul de poluare	3		
Clasa de instalare	III		
Greutate	6 kg		

Dimensiuni

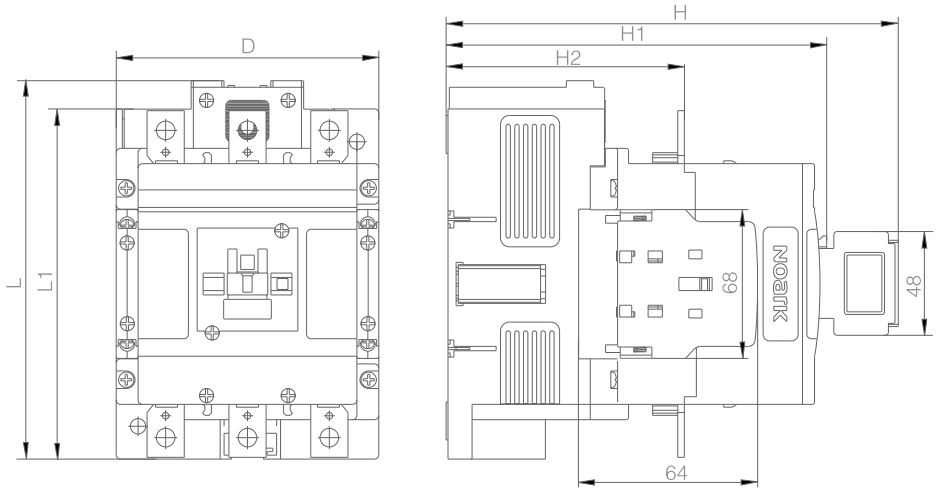

	Ex9C225	Ex9C265	Ex9C300
D	145 mm		
L	212 mm		
L1	200 mm		
H	239 mm		
H1	207 mm		
H2	134 mm		

Informaţii comandă p. 47

Date tehnice Ex9C, mărime carcasă 300

Contactoare Ex9C225, Ex9C265, Ex9C300

Dimensiunile combinaţiilor reversibile

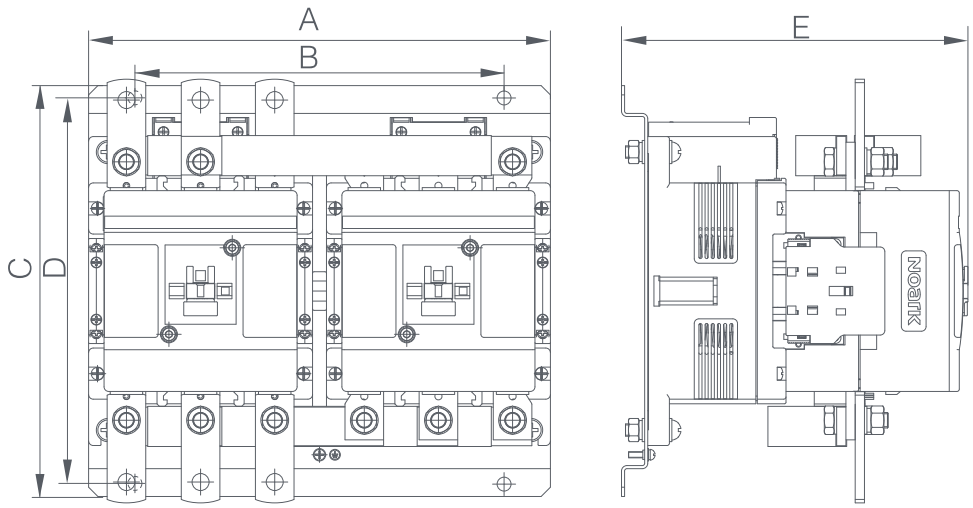

	Ex9C225	Ex9C265	Ex9C300
A	299 mm		
B	239 mm		
C	266 mm		
D	250 mm		
E	225 mm		

Poziţii de montare

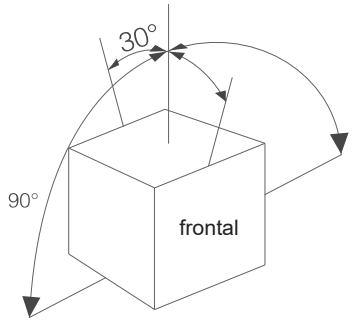

Schema de conexiune

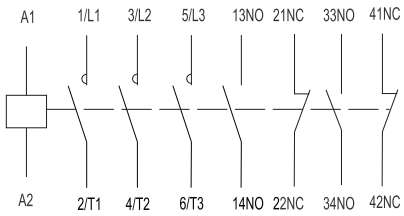

Informaţii comandă p. 47