Contactoare Ex9C până la 500 A

- **Contactoare conform IEC / EN 60947-4-1**
- **Curent nominal 115 - 500 A la 400 V AC-3**
- **Versiuni cu 3 poli**
- **Tensiunea de comandă a bobinei 24 - 415 V**
- **Curent nominal de scurtcircuit condiţional I_q = 50 kA**
- **Adecvat pentru aplicaţii industriale**
- **Montare pe panou cu şuruburi**

Contactoarele Ex9C pentru curent nominal 115 - 500 A categoria AC-3 sunt destinate diverselor aplicaţii industriale, inclusiv celor din industria grea. Împărţirea în trei mărimi ale carcasei optimizează parametri electrici şi dimensiunile mecanice La toate aceste mărimi ale carcasei contactoarelor se pot ataşa aceleaşi contacte auxiliare.

Contactoarele sunt echipate cu bobină de comandă. Puterea consumată atunci când contactorul este închis este semnificativ de mică.

Releele termice de suprasarcină Ex9R diferă în ceea ce priveşte dimensiunile, pentru a se potrivi cu contactorul cu curentul nominal dat.

Codificare produs

Ex9	C	150	22	3P	230V AC/DC
Familie produse	Produs	Curent nominal AC-3 400 V	Contacte auxiliare încorporate	Poli	Tensiune comandă bobină
Ex9	C: Contactoare	115, 150, 185, 225, 265, 300, 400, 500	22: 2NO+2NC	3	24 - 415 V AC/DC

Marcaje de certificare

CE

Contactoare Ex9C până la 500 A

Dimensiunile carcaselor

Carcasă 185
Curenţi nominali
115, 150, 185 A

Carcasă 300
Curenţi nominali
225, 265, 300 A

Carcasă 500
Curenţi nominali
400, 500 A

Contactoare Ex9C până la 500 A

Accesorii

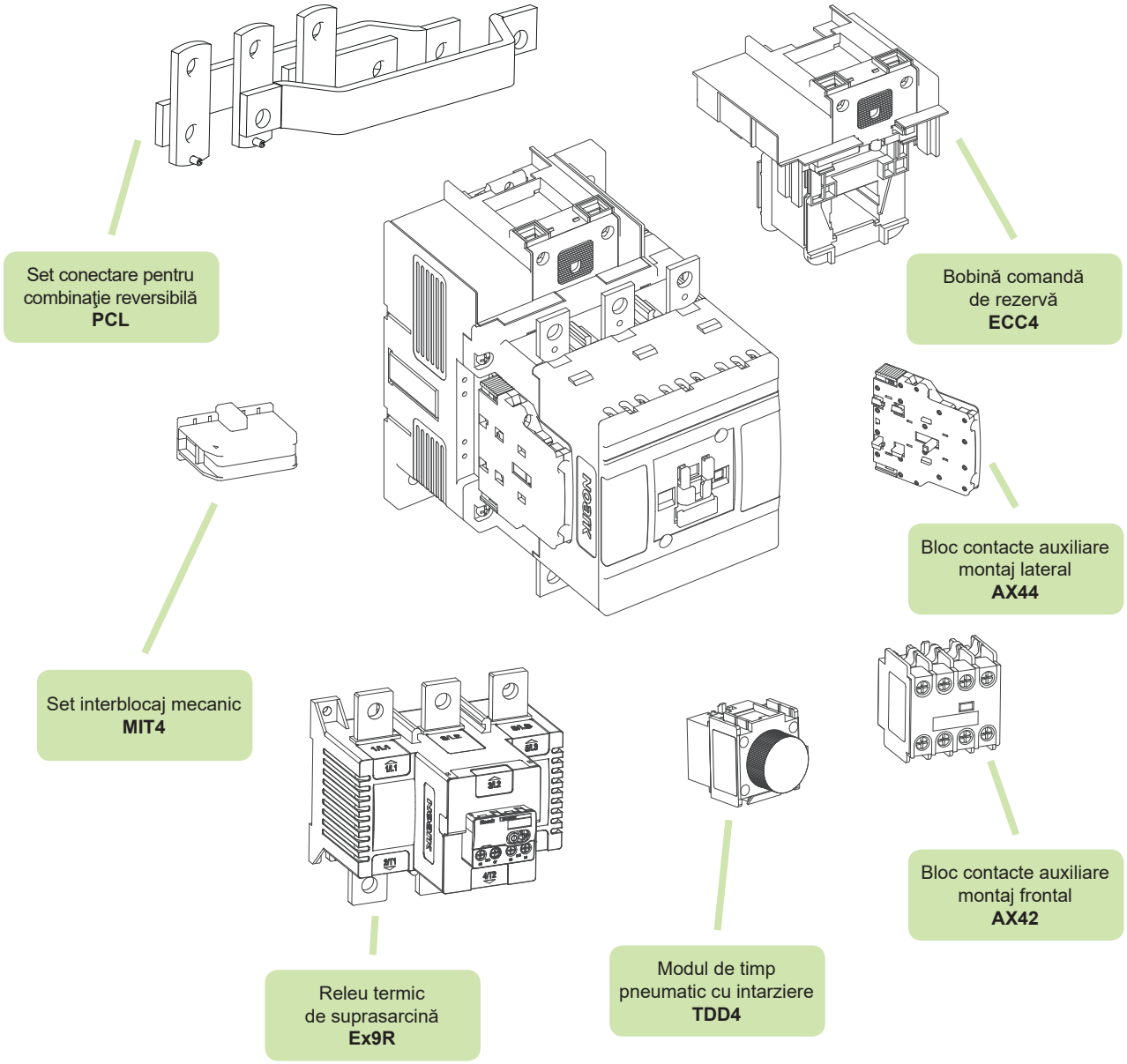

Bloc contacte auxiliare cu montaj frontal AX42	vezi pagina 94
Bloc contacte auxiliare cu montaj lateral AX44	vezi pagina 95
Releu termic de suprasarcină Ex9R	vezi pagina 77
Modul de timp pneumatic cu intarziere TDD4	vezi pagina 96
Set interblocaj mecanic MIT4	vezi pagina 95
Set conectare pentru combinaţie reversibilă PCL	vezi pagina 95
Bobină comandă de rezervă ECC4	vezi pagina 97

Contactoare Ex9C, mărime carcasă 185

Curent nominal 185 A, 3 poli

- Montare pe panou cu șuruburi
- Pot fi folosite contacte auxiliare cu montaj frontal AX42 şi contacte auxiliare cu montaj lateral AX44.
- Tensiune comandă în AC şi DC
- Puterea consumată de bobină este foarte mică
- Poate fi combinat cu releele de suprasarcină Ex9R185

Tensiune comandă	I_e	Mărime	Poli	Cont. aux.	Nr. articol	Tip	Ambalaj
415 V AC/DC	185 A	185	3P	2NO+2NC	106237	Ex9C185 22 3P 415V AC/DC	1/2
400 V AC/DC	185 A	185	3P	2NO+2NC	106238	Ex9C185 22 3P 400V AC/DC	1/2
380 V AC/DC	185 A	185	3P	2NO+2NC	106239	Ex9C185 22 3P 380V AC/DC	1/2
240 V AC/DC	185 A	185	3P	2NO+2NC	106242	Ex9C185 22 3P 240V AC/DC	1/2
230 V AC/DC	**185 A**	**185**	**3P**	**2NO+2NC**	**106243**	**Ex9C185 22 3P 230V AC/DC**	**1/2**
220 V AC/DC	185 A	185	3P	2NO+2NC	106244	Ex9C185 22 3P 220V AC/DC	1/2
127 V AC/DC	185 A	185	3P	2NO+2NC	106245	Ex9C185 22 3P 127V AC/DC	1/2
110 V AC/DC	185 A	185	3P	2NO+2NC	106246	Ex9C185 22 3P 110V AC/DC	1/2
48 V AC/DC	185 A	185	3P	2NO+2NC	106235	Ex9C185 22 3P 48V AC/DC	1/2
42 V AC/DC	185 A	185	3P	2NO+2NC	106236	Ex9C185 22 3P 42V AC/DC	1/2
36 V AC/DC	185 A	185	3P	2NO+2NC	106240	Ex9C185 22 3P 36V AC/DC	1/2
24 V AC/DC	**185 A**	**185**	**3P**	**2NO+2NC**	**106241**	**Ex9C185 22 3P 24V AC/DC**	**1/2**

Schemă conexiuni

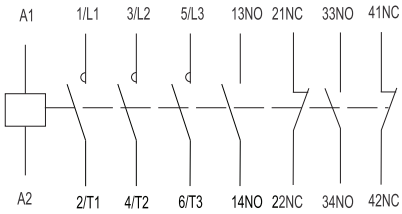

Date tehnice p. 172

Date tehnice Ex9C, mărime carcasă 185

Contactoare Ex9C115, Ex9C150, Ex9C185

Parametrii generali

Contactoare clasificate la AC-3		
Adecvate în principal pentru aplicaţii industriale		
Versiuni cu 3 poli		
Montarea cu șuruburi pe panou		
Cu contacte auxiliare încorporate 2NO + 2NC		
Accessorii		
Contacte auxiliare montaj frontal	AX42	101284 — 101291
Contacte auxiliare montaj lateral	AX44	106322, 107958, 107957
Releu termic de suprasarcină	Ex9R185	106326 — 106328
Bloc pneumatic cu întârziere	TDD4	104489 — 104494
Interblocaj mecanic	MIT44	107962
Seturi de conexiune reversibile	PCL185	107965

Parametrii electrici - contacte principale și generalităţi

	Ex9C115	Ex9C150	Ex9C185
Testat conform cu	IEC/EN 60947-4-1		
Tensiune nominală operaţională U_e	230 / 400 / 690 / 1000 V AC		
Tensiune nominală de izolare U_i	1000 V AC		
Tensiune nom de ţinere la impuls U_{imp}	8 kV		
Frecvenţă nominală AC	50/60 Hz		
Contacte opuse interblocate conform EN 60947-4-1, Anexa L	da	da	da
Curent termic convenţional în aer I_{th}	160 A	185 A	215 A
Curent nominal operaţional I_e			
AC-1	160 A	185 A	215 A
AC-3 / AC-4 at 400 V	115 A / 54 A	150 A / 68 A	185 A / 81 A
AC-3 / AC-4 at 690 V	115 A / 48 A	150 A / 57 A	170 A / 65 A
AC-3 / AC-4 at 1000 V	53 A / 34 A	65 A / 38 A	65 A / 42 A
Putere nominală a motorului trifazat			
AC-3 / AC-4 at 230 V	37 kW / 18.5 kW	45 kW / 22 kW	55 kW / 30 kW
AC-3 / AC-4 at 400 V	55 kW / 30 kW	75 kW / 37 kW	90 kW / 45 kW
AC-3 / AC-4 at 690 V	110 kW / 50 kW	132 kW / 55 kW	160 kW / 63 kW
Valoare maximă a siguranţei fuzibile			
Coordonare tip 1 la 500 V AC	355 A gG/gL	355 A gG/gL	355 A gG/gL
Coordonare tip 2 la 500 V AC	315 A gG/gL	315 A gG/gL	315 A gG/gL
Izolaţie sigură(EN 61140)			
Contact principal – contact principal	600 V AC	600 V AC	600 V AC
Contact principal - bobină	600 V AC	600 V AC	600 V AC
Putere trifazată AC-1			
Siguranţă fuzibilă max. de back-up gG/gL	400 A	400 A	400 A
Curent nominal $I_e = I_{th}$	160 A	185 A	215 A

Informaţii comandă p. 47

Date tehnice Ex9C, mărime carcasă 185

Contactoare Ex9C115, Ex9C150, Ex9C185

Parametri mecanici

	Ex9C115	Ex9C150	Ex9C185
Lăţime dispozitiv	120 mm		
Înălţime dispozitiv	173 mm		
Adâncime dispozitiv	174 mm		
Montare	cu șuruburi pe panou		
Gradul de protecţie	IP20		
Borne	șurub M8		
Capacitate bornă	bara cupru 2x20x5 or 2x papuc 25 — 120 mm^2		
Cuplu de strângere a bornelor	18 Nm		
Capacitate bobină	1 — 2.5 mm^2		
Cuplu de strângere a bornelor	1.7 Nm		
Temperatura ambiantă	-20 — +60 °C		
Altitudine	≤ 2000 m		
Umiditate relativă	≤ 90 %		
Rezistenţa la umiditate şi căldură	clasa 2		
Gradul de poluare	3		
Clasa de instalare	III		
Weight	3 kg		

Dimensiuni

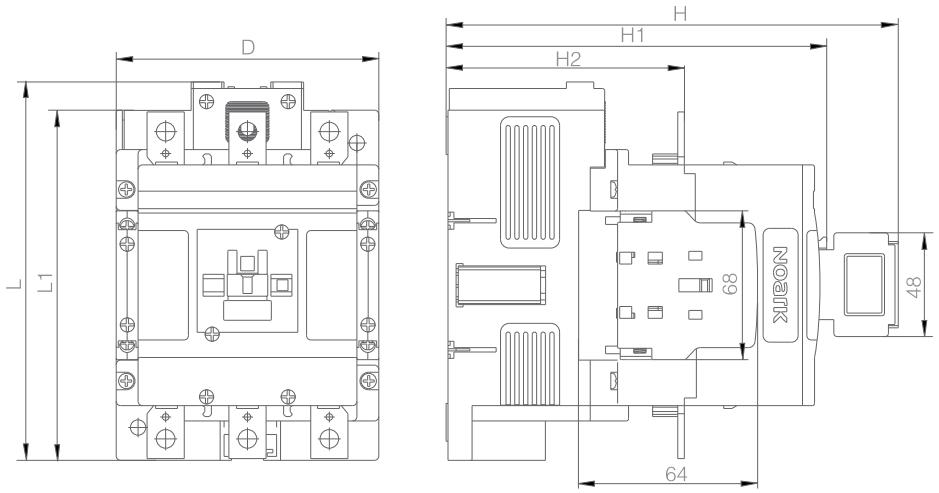

	Ex9C115	Ex9C150	Ex9C185
D	120 mm		
L	173 mm		
L1	160 mm		
H	205 mm		
H1	174 mm		
H2	108 mm		

Informaţii comandă p. 47

Date tehnice Ex9C, mărime carcasă 185

Contactoare Ex9C115, Ex9C150, Ex9C185

Dimensiuni pentru combinaţii reversibile

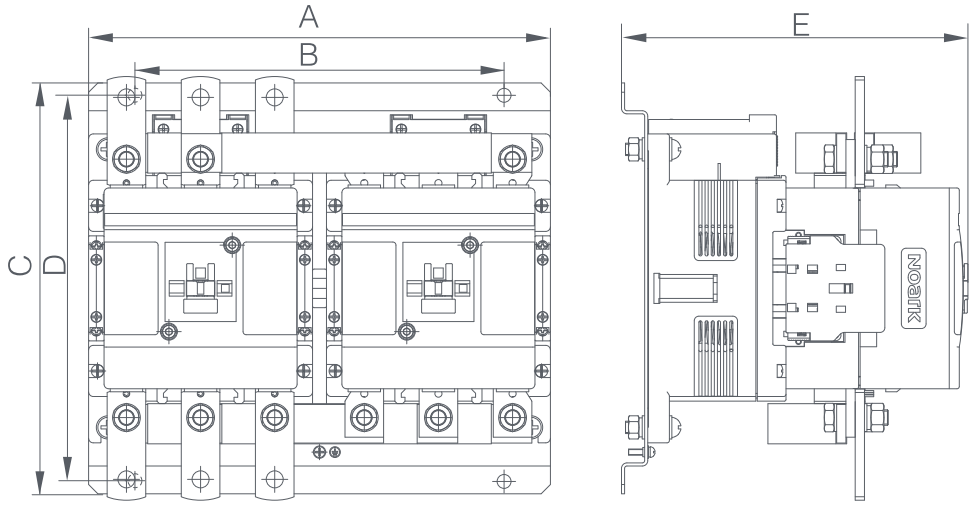

	Ex9C115	Ex9C150	Ex9C185
A	249 mm		
B	189 mm		
C	230 mm		
D	214 mm		
E	194 mm		

Poziţii de montare

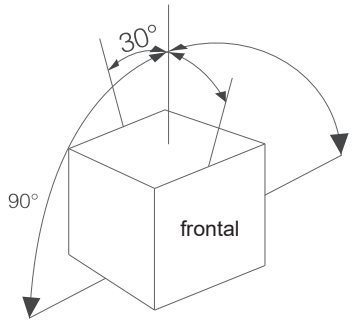

Schema de conexiune

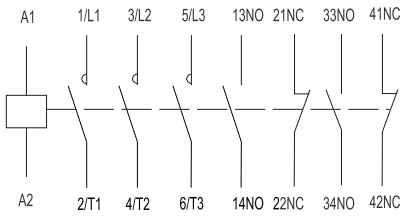

Informaţii comandă p. 47