Contactoare Ex9C până la 500 A

- **Contactoare conform IEC / EN 60947-4-1**
- **Curent nominal 115 - 500 A la 400 V AC-3**
- **Versiuni cu 3 poli**
- **Tensiunea de comandă a bobinei 24 - 415 V**
- **Curent nominal de scurtcircuit condiţional I_q = 50 kA**
- **Adecvat pentru aplicaţii industriale**
- **Montare pe panou cu şuruburi**

Contactoarele Ex9C pentru curent nominal 115 - 500 A categoria AC-3 sunt destinate diverselor aplicaţii industriale, inclusiv celor din industria grea. Împărţirea în trei mărimi ale carcasei optimizează parametri electrici şi dimensiunile mecanice La toate aceste mărimi ale carcasei contactoarelor se pot ataşa aceleaşi contacte auxiliare.

Contactoarele sunt echipate cu bobină de comandă. Puterea consumată atunci când contactorul este închis este semnificativ de mică.

Releele termice de suprasarcină Ex9R diferă în ceea ce priveşte dimensiunile, pentru a se potrivi cu contactorul cu curentul nominal dat.

Codificare produs

Ex9	C	150	22	3P	230V AC/DC
Familie produse	Produs	Curent nominal AC-3 400 V	Contacte auxiliare încorporate	Poli	Tensiune comandă bobină
Ex9	C: Contactoare	115, 150, 185, 225, 265, 300, 400, 500	22: 2NO+2NC	3	24 - 415 V AC/DC

Marcaje de certificare

CE

Contactoare Ex9C până la 500 A

Dimensiunile carcaselor

Carcasă 185
Curenţi nominali
115, 150, 185 A

Carcasă 300
Curenţi nominali
225, 265, 300 A

Carcasă 500
Curenţi nominali
400, 500 A

Contactoare Ex9C până la 500 A

Accesorii

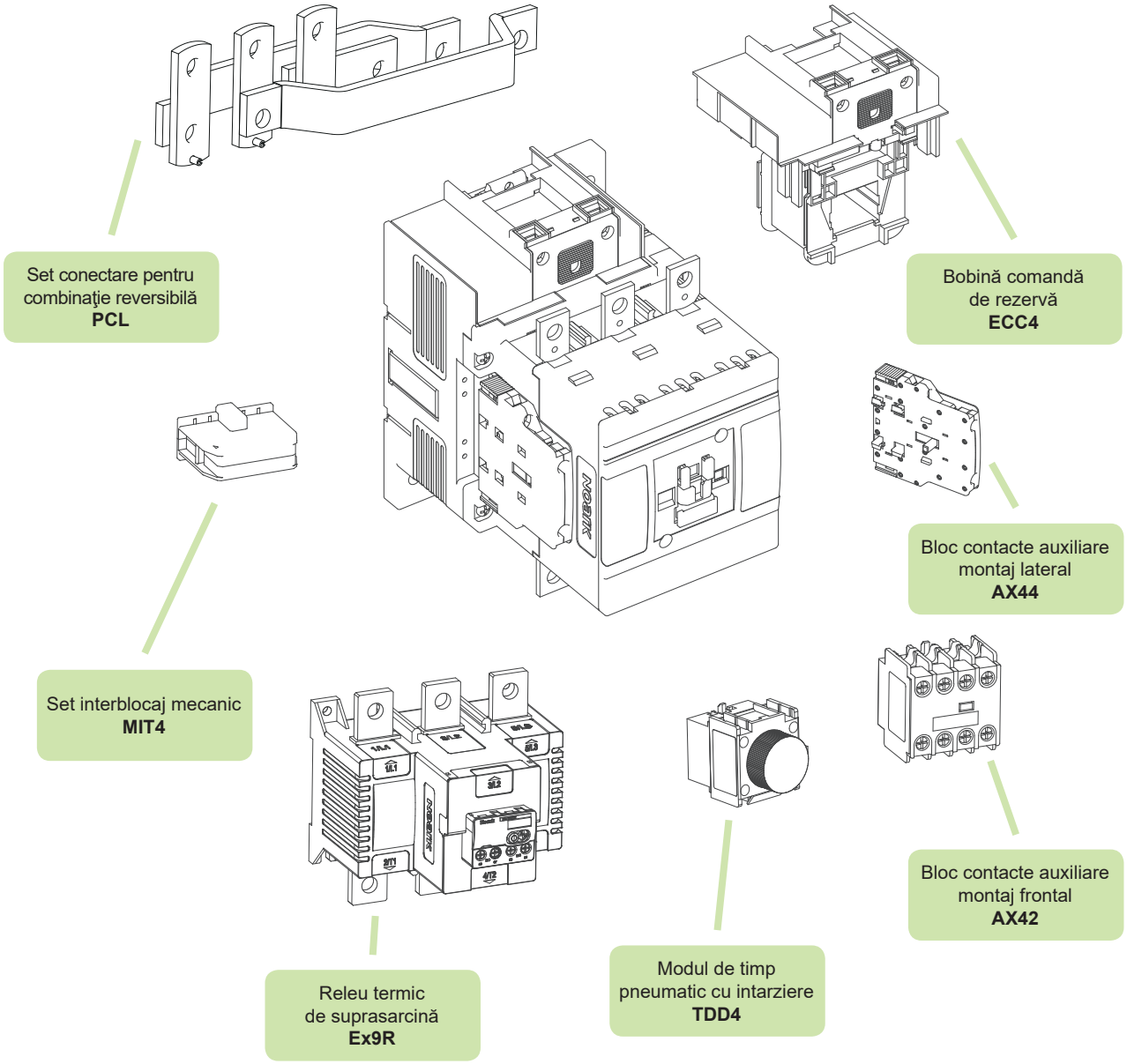

Bloc contacte auxiliare cu montaj frontal AX42	vezi pagina 94
Bloc contacte auxiliare cu montaj lateral AX44	vezi pagina 95
Releu termic de suprasarcină Ex9R	vezi pagina 77
Modul de timp pneumatic cu intarziere TDD4	vezi pagina 96
Set interblocaj mecanic MIT4	vezi pagina 95
Set conectare pentru combinaţie reversibilă PCL	vezi pagina 95
Bobină comandă de rezervă ECC4	vezi pagina 97

Contactoare Ex9C, mărime carcasă 185

Curent nominal 115 A, 3 poli

- Montare pe panou cu șuruburi
- Pot fi folosite contacte auxiliare cu montaj frontal AX42 şi contacte auxiliare cu montaj lateral AX44.
- Tensiune comandă în AC şi DC
- Puterea consumată de bobină este foarte mică
- Poate fi combinat cu releele de suprasarcină Ex9R185

Tensiune comandă	I_e	Mărime	Poli	Cont. aux.	Nr. articol	Tip	Ambalaj
415 V AC/DC	115 A	185	3P	2NO+2NC	106213	Ex9C115 22 3P 415V AC/DC	1/2
400 V AC/DC	115 A	185	3P	2NO+2NC	106214	Ex9C115 22 3P 400V AC/DC	1/2
380 V AC/DC	115 A	185	3P	2NO+2NC	106215	Ex9C115 22 3P 380V AC/DC	1/2
240 V AC/DC	115 A	185	3P	2NO+2NC	106218	Ex9C115 22 3P 240V AC/DC	1/2
230 V AC/DC	**115 A**	**185**	**3P**	**2NO+2NC**	**106219**	**Ex9C115 22 3P 230V AC/DC**	**1/2**
220 V AC/DC	115 A	185	3P	2NO+2NC	106220	Ex9C115 22 3P 220V AC/DC	1/2
127 V AC/DC	115 A	185	3P	2NO+2NC	106221	Ex9C115 22 3P 127V AC/DC	1/2
110 V AC/DC	115 A	185	3P	2NO+2NC	106222	Ex9C115 22 3P 110V AC/DC	1/2
48 V AC/DC	115 A	185	3P	2NO+2NC	106211	Ex9C115 22 3P 48V AC/DC	1/2
42 V AC/DC	115 A	185	3P	2NO+2NC	106212	Ex9C115 22 3P 42V AC/DC	1/2
36 V AC/DC	115 A	185	3P	2NO+2NC	106216	Ex9C115 22 3P 36V AC/DC	1/2
24 V AC/DC	**115 A**	**185**	**3P**	**2NO+2NC**	**106217**	**Ex9C115 22 3P 24V AC/DC**	**1/2**

Curent nominal 150 A, 3 poli

- Montare pe panou cu șuruburi
- Pot fi folosite contacte auxiliare cu montaj frontal AX42 şi contacte auxiliare cu montaj lateral AX44.
- Tensiune comandă în AC şi DC
- Puterea consumată de bobină este foarte mică
- Poate fi combinat cu releele de suprasarcină Ex9R185

Tensiune comandă	I_e	Mărime	Poli	Cont. aux.	Nr. articol	Tip	Ambalaj
415 V AC/DC	150 A	185	3P	2NO+2NC	106225	Ex9C150 22 3P 415V AC/DC	1/2
400 V AC/DC	150 A	185	3P	2NO+2NC	106226	Ex9C150 22 3P 400V AC/DC	1/2
380 V AC/DC	150 A	185	3P	2NO+2NC	106227	Ex9C150 22 3P 380V AC/DC	1/2
240 V AC/DC	150 A	185	3P	2NO+2NC	106230	Ex9C150 22 3P 240V AC/DC	1/2
230 V AC/DC	**150 A**	**185**	**3P**	**2NO+2NC**	**106231**	**Ex9C150 22 3P 230V AC/DC**	**1/2**
220 V AC/DC	150 A	185	3P	2NO+2NC	106232	Ex9C150 22 3P 220V AC/DC	1/2
127 V AC/DC	150 A	185	3P	2NO+2NC	106233	Ex9C150 22 3P 127V AC/DC	1/2
110 V AC/DC	150 A	185	3P	2NO+2NC	106234	Ex9C150 22 3P 110V AC/DC	1/2
48 V AC/DC	150 A	185	3P	2NO+2NC	106223	Ex9C150 22 3P 48V AC/DC	1/2
42 V AC/DC	150 A	185	3P	2NO+2NC	106224	Ex9C150 22 3P 42V AC/DC	1/2
36 V AC/DC	150 A	185	3P	2NO+2NC	106228	Ex9C150 22 3P 36V AC/DC	1/2
24 V AC/DC	**150 A**	**185**	**3P**	**2NO+2NC**	**106229**	**Ex9C150 22 3P 24V AC/DC**	**1/2**

Date tehnice p. 172

Date tehnice Ex9CR, carcasă 18

Contactoare inversoare Ex9CR09, Ex9CR12, Ex9CR18

Parametri generali

Contactoare inversoare clasificate în regim AC 3		
Adecvate în principal pentru aplicaţii industriale		
Versiuni cu 3 poli		
Interblocaj mecanic încorporat		
Cu contacte auxiliare încorporate		
Accesorii		
Contacte auxiliare montate frontal	AX42	101284 — 101291
Contacte auxiliare montate lateral	AX4311	101292
Modul de protecţie	CCU42	104498, 104499, 104500

Parametri electrici – contacte principale şi generalităţi

	Ex9CR09	Ex9CR12	Ex9CR18
Testat conform cu	IEC/EN 60947-4-1		
Tensiune nominală operaţională U_e	690 V AC		
Tensiune nominală de izolare U_i	690 V AC		
Tensiune nom de ţinere la impuls U_{imp}	6 kV	6 kV	6 kV
Frecvenţă nominală	50/60 Hz		
Contacte opuse interblocate conform EN 60947-4-1, Anexa L	da	da	da
Curent termic convenţional în aer I_{th}	25 A	25 A	32 A
Curent nominal operaţional I_e			
AC-1	25 A	25 A	32 A
AC-2/AC-3/AC-4, 380/400 V	9 A	12 A	18 A
AC-3, 660/690 V	6.7 A	9 A	10.6 A
AC-2/AC-4, 660/690 V	4.9 A	4.9 A	6.7 A
Putere nominală a motorului trifazat			
AC-3/AC-4, 380/400 V	4 kW	5.5 kW	7.5 kW
AC-3, 660/690 V	5.5 kW	7.5 kW	9 kW
AC-4, 660/690 V	4 kW	4 kW	5.5 kW
Valoare maximă a siguranţei fuzibile			
Coordonare tip 1 la 500 V AC	25 A gG/gL	40 A gG/gL	50 A gG/gL
Coordonare tip 2 la 500 V AC	20 A gG/gL	25 A gG/gL	36 A gG/gL
Izolaţie sigură (EN 61140)			
Contact principal – contact principal	400 V AC	400 V AC	400 V AC
Contact principal - bobină	400 V AC	400 V AC	400 V AC
Putere trifazată AC-1			
Siguranţă fuzibilă max. de back-up gG/gL	50 A	50 A	63 A
Putere la 230/240 V	10 kW	10 kW	13 kW
Putere la 380/400 V	17 kW	17 kW	21 kW
Putere la 660/690 V	29 kW	29 kW	37 kW
Curent nominal $I_e = I_{th}$	25 A	25 A	32 A
Putere monofazată AC-1, 3 contacte în paralel			
Siguranţă fuzibilă max. de back-up gG/gL	80 A	80 A	100 A
Putere la 230/240 V	23 kW	23 kW	29 kW
Putere la 380/400 V	37 kW	37 kW	48 kW
Putere la 660/690 V	64 kW	64 kW	82 kW
Curent nominal $I_e = I_{th}$	56 A	56 A	72 A

Informaţii comandă p. 33

Date tehnice Ex9CR, carcasă 18

Contactoare inversoare Ex9CR09, Ex9CR12, Ex9CR18

Parametri mecanici

	Ex9CR09	Ex9CR12	Ex9CR18
Lăţime dispozitiv	99 mm		
Înălţime dispozitiv	89 mm nclusiv clemă şină		
Adâncime dispozitiv	94 mm (fără contact auxiliar montat frontal)		
Montare	Montare facilă pe o şină DIN 35 mm sau pe panou		
Gradul de protecţie	IP20		
Borne	lift		
Capacitate bornă	(1 — 2) x (1.5 — 6 mm^2) lițat 1 x (1 — 6 mm^2), 2 x (1 — 4 mm^2) solid		
Cuplu de strângere a bornelor	1.5 — 1.7 Nm		
Temperatura ambiantă	-20 — +60 °C		
Altitudine	≤ 2000 m		
Umiditate relativă	≤ 95 %		
Rezistenţa la umiditate şi căldură	class 2		
Gradul de poluare	3		
Clasa de instalare	III		
Greutate	0.72 kg	0.72 kg	0.72 kg
Pierdere de putere la I_e	0.2 W	0.36 W	0.8 W

Dimensiuni

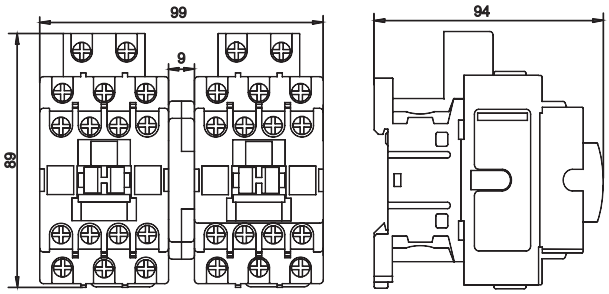

Poziţii montare

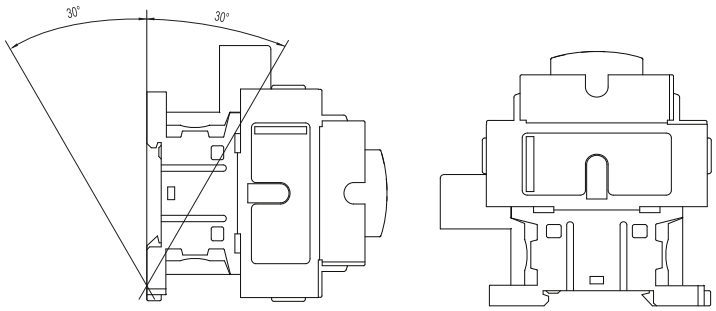

Informaţii comandă p. 33

Date tehnice Ex9CR, carcasă 18

Contactoare inversoare Ex9CR09, Ex9CR12, Ex9CR18

Scheme de conexiune

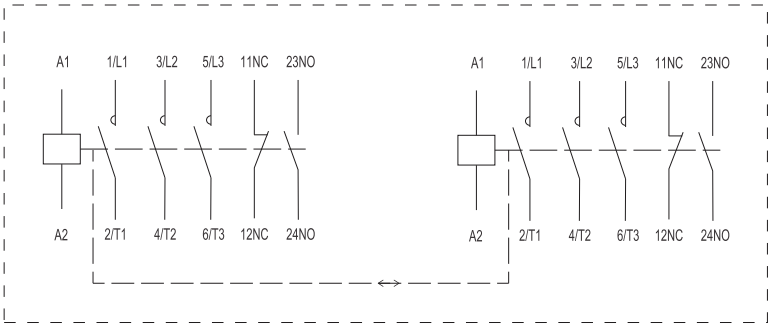

Ex9CR.. 11 3P

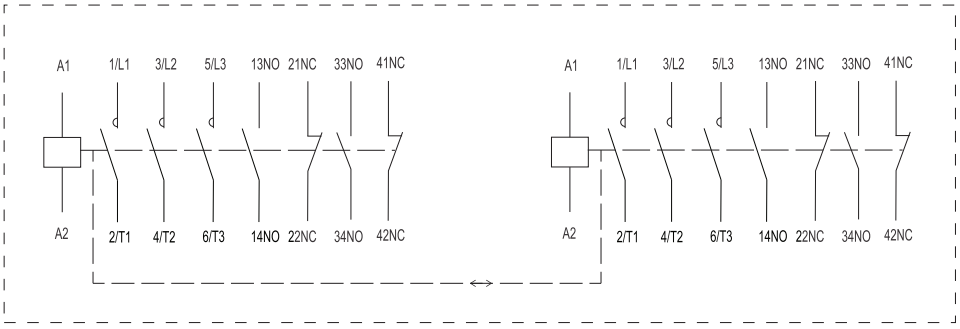

Ex9CR.. 22 3P

Informaţii comandă p. 33