CUBICO

MODUL DE SCANARE CODURI DE BARE SAU CODURI QR

inclus pe site pentru telefoanele mobile sau tablete

INCLUDE INFORMAȚII DESPRE DISPONIBILITATE

Depozit central București

Depozit Viena

Stoc Store: Oradea, Sibiu, Timișoara, Bacău, Cluj-Napoca

www.schrack.ro

ENERGIE / INDUSTRIE / INSTALAȚII / ECHIPAMENTE / DATE / CABLURI / ILUMINAT / FOTOVOLTAICE

Get Ready. ***Get Schrack.***

Gestionare de top în Centrul Logistic Achau

Centrul logistic Schrack Technik pus în funcțiune la sfârșitul anului 2018 în Achau Austria Inferioară, Schrack-Straße 1 cu cca 100 de angajați asigură o gestionare profesională a mărfurilor pentru a livra clienților rapid și sigur produse Schrack. În hala de 19.000 metri pătrați sunt depozitate mai mult de 20.000 de produse, pregătite comenzile de livrare și ambalate sigure pentru transport.
Considerăm disponibilitatea ca factor numărul 1 în rentabilitatea și succesul Dv.

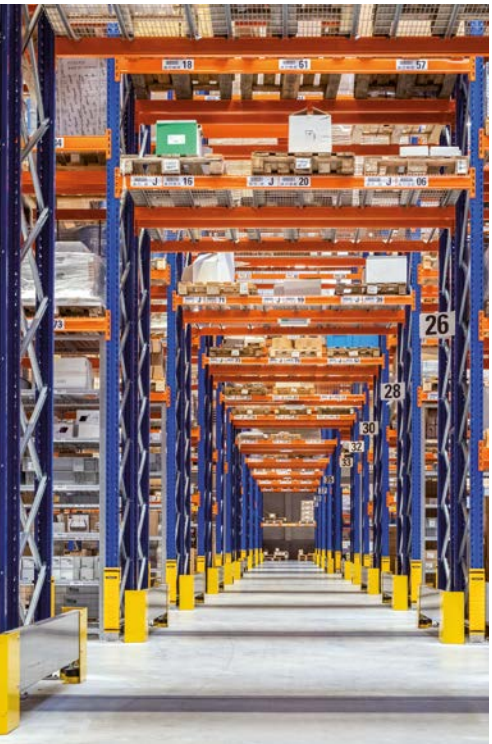

Contactoare electromagnetice seria CUBICO

Contactoare electromagnetice cu 3 poli, seria CUBICO Mini ..... Pagina 4
Contactoare electromagnetice cu 3 poli, seria CUBICO Classic..... Pagina 9
Contactoare electromagnetice cu 3 poli, seria CUBICO High ..... Pagina 15
Contactoare electromagnetice cu 3 poli, seria CUBICO Grand ..... Pagina 20

Contactoare auxiliare seria CUBICO

Contactoare auxiliare cu 4 poli, seria CUBICO Mini ..... Pagina 25

Relee termice seria CUBICO

Relee termice seria CUBICO Mini ..... Pagina 27
Relee termice seria CUBICO Classic ..... Pagina 29
Anexă tehnică ..... Pagina 32

Întreruptoare pentru protecția motoarelor seria CUBICO

Întreruptoare pentru protecția motoarelor seria CUBICO Mărime 0 ..... Pagina 36
Accesorii pentru întreruptoarele pentru protecția motoarelor seria CUBICO..... Pagina 41

Index după numere de comandă ..... Pagina 42

Contactoare electromagnetice cu 3 poli, seria CUBICO Mini

LZDM0613

Schrack-Info

- Contactoare cu puteri de 2,2kW/6A, 4kW/9A sau 5,5kW/12A
- 3 poli cu contact auxiliar integrat
- Versiuni cu bobină de 230V c.a., 24V c.a. sau 24V c.c.
- Contact auxiliar integrat, 1ND sau 1NÎ
- Varistoare adecvate pentru limitarea supratensiunilor
- Montaj pe șină DIN (TS35) sau pe contrapanou
- Alte accesorii mai jos

Scanați cu telefonul mobil sau tableta

Tip		LZDM06xx	LZDM09xx	LZDM12xx
Standarde		EN 60947-4-1, CEI 60947-4-1		
Tensiunea nominală de izolație		690V c.a.		
Frecvența nominală		50/60Hz		
Ținerea la impuls de tensiune		6kV		
Categoria de supratensiune		III		
Curent nominal în regim AC1		20A	20A	20A
Curent nominal în regim AC3	230V	6A	9A	12A
	400V	6A	9A	12A
	415V	6A	9A	12A
	690V	3,8A	4,9A	4,9A
Curent nominal în regim AC4	230V	6A	9A	12A
	400V	6A	9A	9A
	415V	6A	9A	9A
	690V	3,8A	4,9A	4,9A
Capacitatea de închidere nominală		10 x I_e (AC3) / 12 x I_e (AC4)		
Capacitatea de rupere nominală		8 x I_e (AC3) / 10 x I_e (AC4)		
Ținere la curent de scurtă durată, 10s		48A	72A	96A
Puterea nominală în regim AC3	230V	1,5kW	2,2kW	3kW
	400V	2,2kW	4kW	5,5kW
	415V	2,2kW	4kW	5,5kW
	690V	3kW	4kW	4kW
Frecvența de comutație	AC3	1.200 cicluri/h		
	AC4	300 cicluri/h		
Durata de viață electrică	AC3	1.200.000 cicluri		
Durata de viață mecanică		10.000.000 cicluri		
Configurația contactelor principale	3 poli	3 ND		
Tensiunea bobinelor	Us	24V c.a., 230V c.a. sau 24V c.c.		
Tensiune acționare bobină	închidere	85% - 110% Us		
	deschidere	c.a.: 20%-70% Us		
		c.c.: 10%-60% Us		
Puterea medie cerută de bobină	pentru închidere	40VA		
	pentru menținere	7VA		
Putere disipată		4W		
Timpul de acțiune a contactelor principale	închidere	10 - 18 ms		
	deschidere	4 - 16 ms		
Gradul de protecție		IP20		
Temperatura ambiantă de funcționare		- 5°C până la + 40°C		
Temperatura de depozitare		- 25°C până la + 55°C		
Coeficient de corecție cu temperatura	40°C	1		
	50°C	0,875		
	60°C	0,75 (< 24h)		
	70°C	0,625 (< 24h)		

Contactoare electromagnetice cu 3 poli, seria CUBICO Mini

Tip			LZDM06xx	LZDM09xx	LZDM12xx
Altitudine maximă			2000m		
Condiții atmosferice			50% umiditate la +40°C		
Poziții de montaj			Orizontală și Verticală +/- 22,5°		
Secțiuni acceptate de contactele principale					
	flexibil sertizat				
		1 x	1 - 2,5mm²		
		2 x	1 - 2,5mm²		
	masiv				
		1 x	1 - 2,5mm²		
		2 x	1 - 2,5mm²		
	Mărime șurub		M3		
	Cuplu de strângere		0,8 Nm		
Secțiuni acceptate de contactele bobinei					
	flexibil sertizat				
		1 x	1 - 2,5mm²		
		2 x	1 - 2,5mm²		
	masiv				
		1 x	1 - 2,5mm²		
		2 x	1 - 2,5mm²		
	Mărime șurub		M3		
	Cuplu de strângere		0,8 Nm		
Secțiuni acceptate de contactele auxiliare					
	flexibil sertizat				
		1 x	1 - 2,5mm²		
		2 x	1 - 2,5mm²		
	masiv				
		1 x	1 - 2,5mm²		
		2 x	1 - 2,5mm²		
	Mărime șurub		M3		
	Cuplu de trângere		0,8 Nm		

1) 3 poli cu contact auxiliar, 1 ND
2) 3 poli cu contact auxiliar, 1 NÎ

Contactoare electromagnetice cu 3 poli, seria CUBICO Mini

Durata de viață (AC3 Ue=400V)

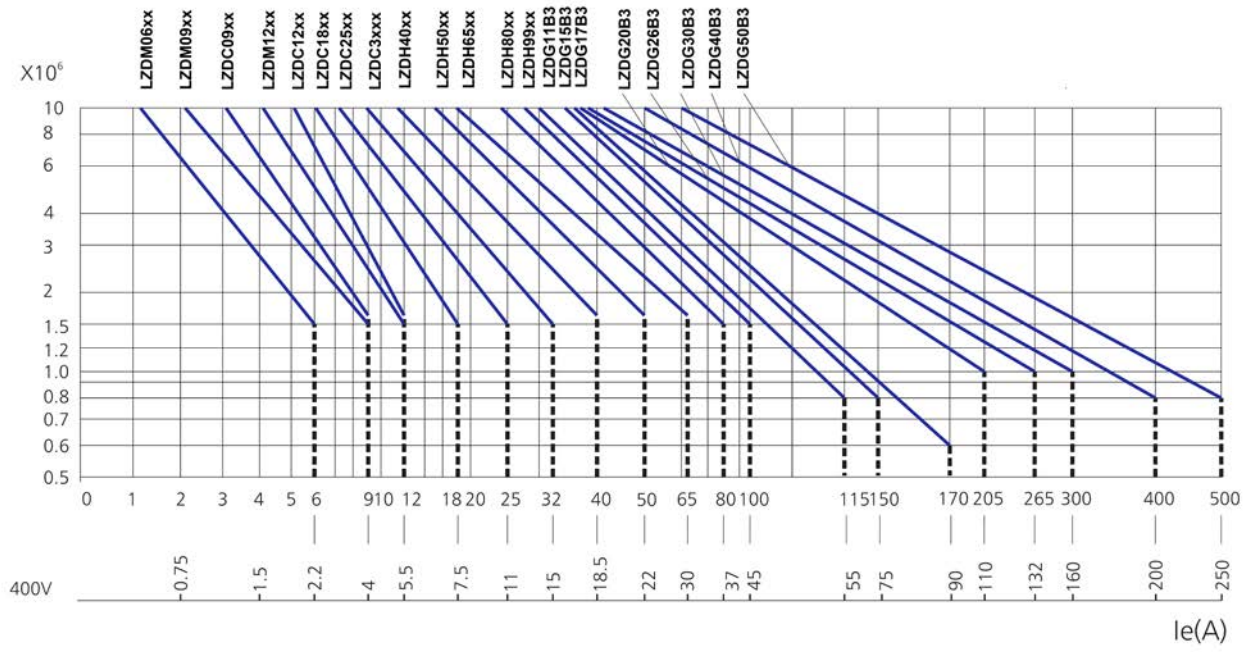

Durata de viață (AC-2, AC-4 Ue=400V)

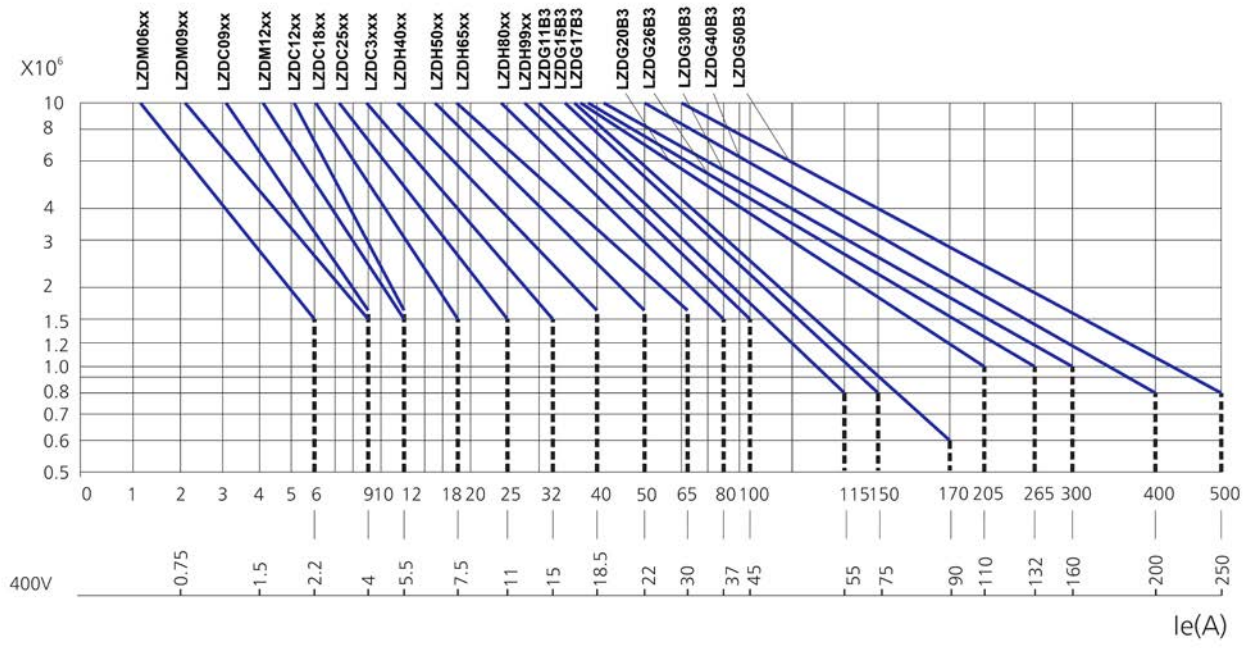

Contactoare electromagnetice cu 3 poli, seria CUBICO Mini

Dimensiuni

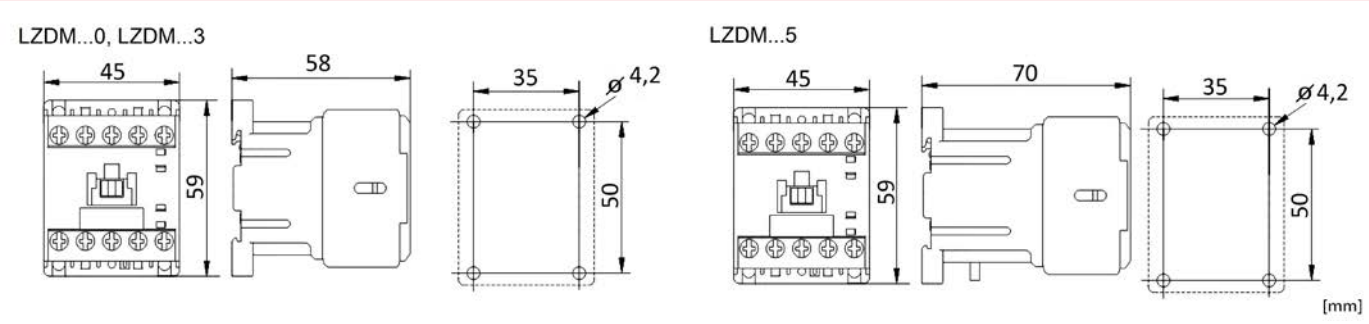

Scheme de conexiuni

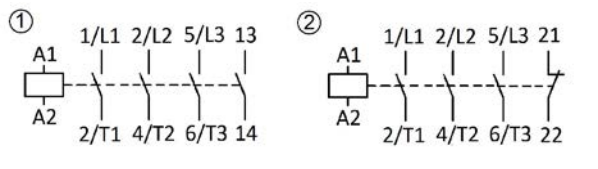

Alocarea bornelor de conexiuni

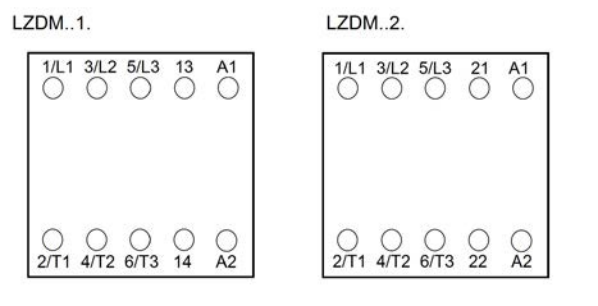

DESCRIERE	STOC	STORE	COD COMANDĂ
6A			
3 poli, 2,2kW, 6A, 1ND, 230V c.a.			**LZDM0613**
3 poli, 2,2kW, 6A, 1NÎ, 230V c.a.			**LZDM0623**
3 poli, 2,2kW, 6A, 1ND, 24V c.a.			**LZDM0610**
3 poli, 2,2kW, 6A, 1NÎ, 24V c.a.			**LZDM0620**
3 poli, 2,2kW, 6A, 1ND, 24V c.c.			**LZDM0615**
3 poli, 2,2kW, 6A, 1NÎ, 24V c.c.			**LZDM0625**
9A			
3 poli, 4kW, 9A, 1ND, 230V c.a.			**LZDM0913**
3 poli, 4kW, 9A, 1NÎ, 230V c.a.			**LZDM0923**
3 poli, 4kW, 9A, 1ND, 24V c.a.			**LZDM0910**
3 poli, 4kW, 9A, 1NÎ, 24V c.a.			**LZDM0920**
3 poli, 4kW, 9A, 1ND, 24V c.c.			**LZDM0915**
3 poli, 4kW, 9A, 1NÎ, 24V c.c.			**LZDM0925**
12A			
3 poli, 5,5kW, 12A, 1ND, 230V c.a.			**LZDM1213**
3 poli, 5,5kW, 12A, 1NÎ, 230V c.a.			**LZDM1223**
3 poli, 5,5kW, 12A, 1ND,24V c.a.			**LZDM1210**
3 poli, 5,5kW, 12A, 1NÎ, 24V c.a.			**LZDM1220**
3 poli, 5,5kW, 12A, 1ND, 24V c.c.			**LZDM1215**
3 poli, 5,5kW, 12A, 1NÎ, 24V c.c.			**LZDM1225**

Accesorii pentru contactoare seria CUBICO Mini

LZZMH022

LZZMV024

Scanați cu telefonul mobil sau tableta

Schrack-Info

- Contacte auxiliare cu montaj frontal pentru contactoare seria CUBICO Mini
- Interblocaj mecanic pentru 2 contactoare din seria CUBICO Mini
- Circuite de protecție cu varistoare pentru bobine de 24V și 230V

Schemă de conexiuni

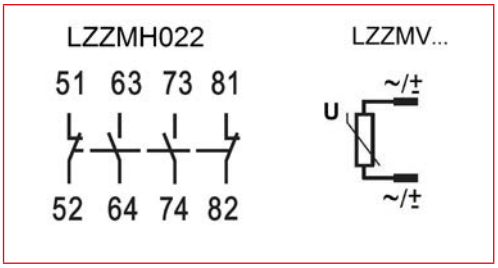

Alocarea bornelor de conexiuni

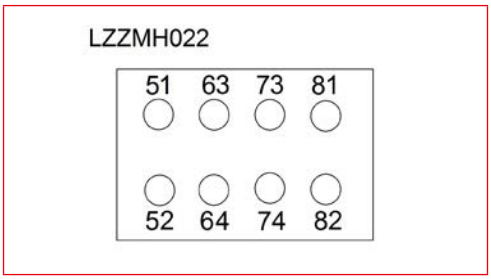

Dimensiuni

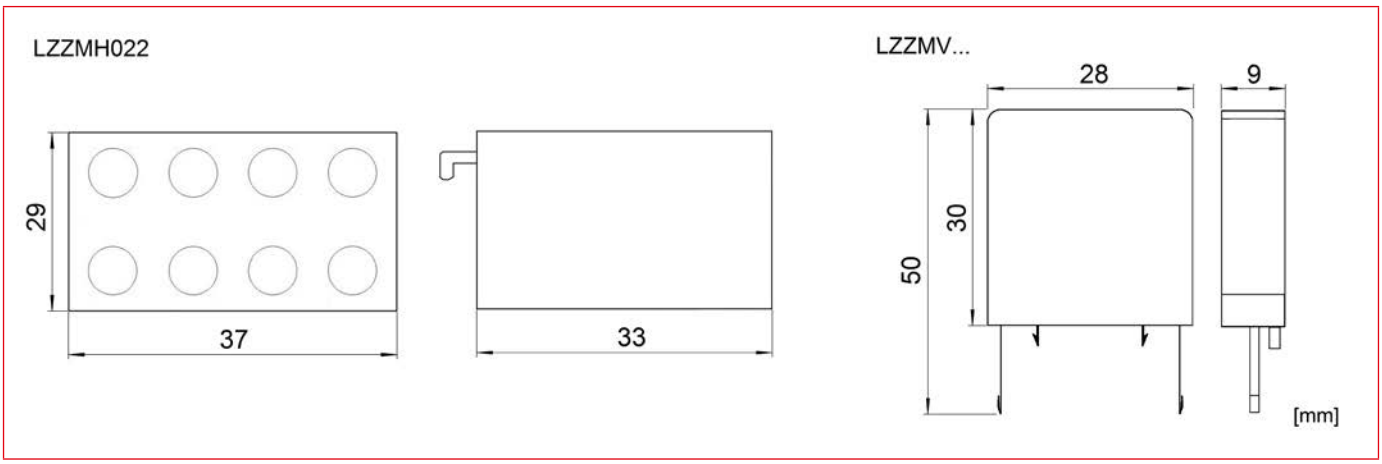

DESCRIERE	STOC	STORE	COD COMANDĂ
Contacte auxiliare			
Contact auxiliar frontal pentru CUBICO Mini, 2ND+2NÎ			**LZZMH022**
Circuite de protecție			
Varistor pt. contactoare seria CUBICO Mini 24-48 V c.a./c.c.			**LZZMV024**
Varistor pt. contactoare seria CUBICO Mini 110-250 V c.a.			**LZZMV230**

Contactoare electromagnetice cu 3 poli, seria CUBICO Classic

LZDC09B3

Schrack-Info

- Contactoare cu puteri de la 4kW/9A până la18,5kW/38A
- 3 poli cu contacte auxiliare integrate
- Execuții cu bobină de 230V c.a., 24V c.a. sau 24V c.c.
- Contacte auxiliare integrate, 1ND + 1NÎ
- Varistoare adecvate pentru limitarea supratensiunilor
- Montaj pe șină DIN (TS35) sau pe contrapanou
- Alte accesorii mai jos

Scanați cu telefonul mobil sau tableta

		LZDC09Bx	LZDC12Bx	LZDC18Bx	LZDC25Bx	LZDC32Bx	LZDC38Bx
Standarde		EN 60947-4-1, CEI 60947-4-1					
Tensiunea nominală de izolație		690V c.a.					
Frecvența nominală		50/60Hz					
Ținerea la impuls de tensiune		6kV					
Categoria de supratensiune		III					
Curent nominal în regim AC1		25A	25A	32A	40A	50A	50A
Curent nominal în regim AC3	230V	9A	12A	18A	25A	32A	38A
	400V	9A	12A	18A	25A	32A	38A
	415V	9A	12A	18A	25A	32A	38A
	690V	6,7A	9A	10,6A	17,3A	21,9A	21,9A
Curent nominal în regim AC4	230V	9A	12A	18A	25A	32A	38A
	400V	9A	12A	18A	25A	32A	32A
	415V	9A	12A	18A	25A	32A	32A
	690V	6,7A	9A	9A	17,3A	21,9A	21,9A
Capacitatea de închidere nominală		10 x I_e (AC3) / 12 x I_e (AC4)					
Capacitatea de rupere nominală		8 x I_e (AC3) / 10 x I_e (AC4)					
Ținere la curent de scurtă durată, 10s		72A	96A	144A	200A	256A	304A
Puterea nominală în regim AC3	230V	2,2kW	4kW	4kW	5,5kW	7,5kW	9kW
	400V	4kW	5,5kW	7,5kW	11kW	15kW	18,5kW
	415V	4kW	5,5kW	9kW	11kW	15kW	18,5kW
	690V	5,5kW	7,5kW	9kW	15kW	18,5kW	18,5kW
Frecvența de comutație	AC3	1.200 cicluri/h					
	AC4	300 cicluri/h					
Durata de viață electrică		1.200.000 cicluri					
Durata de viață mecanică		10.000.000 cicluri					
Configurația contactelor principale	3 poli	3 ND	3 ND	3 ND	3 ND	3 ND	3 ND
Configurația contactelor auxiliare		1 ND și 1 NÎ	1 ND și 1 NÎ	1 ND și 1 NÎ	1 ND și 1 NÎ	1 ND și 1 NÎ	1 ND și 1 NÎ
Tensiunea bobinelor		230V c.a., 24V c.a. și 24V c.c.			230V c.a., 24V c.a. și 24V c.c.		
Tensiune acționare bobină	închidere	85% - 110% Us			85% - 110% Us		
	deschidere	c.a.: 20%-70% Us			c.a.: 20%-70% Us		
Puterea medie cerută de bobină	închidere	70VA			70VA		
	menținere	10VA			10VA		
Putere disipată		4W			4W		
Timpul de acțiune a contactelor principale	închidere	12 - 25 ms					
	deschidere	5 - 20 ms					
Grad de protecție		IP20					
Temperatura ambiantă de funcționare		- 5°C până la + 40°C					
Temperatura de depozitare		- 25°C până la + 55°C					
Coeficient de corecție cu temperatura	40°C	1					
	50°C	0,875					
	60°C	0,75					
	70°C	0,625					
Altitudine maximă		2000m					
Condiții atmosferice		50% umiditate la +40°C					
Poziții de montaj		plană și verticală +/- 22,5°					

Contactoare electromagnetice cu 3 poli, seria CUBICO Classic

			LZDC09Bx	LZDC12Bx	LZDC18Bx	LZDC25Bx	LZDC32Bx	LZDC38Bx
Secțiuni acceptate de contactele principale								
	flexibil, sertizat							
		1 x	1 - 4mm²		1,5 - 6mm²	2,5 - 10mm²		
		2 x	1 - 2,5mm²		1 - 4mm²	2,5 - 6mm²		
	masiv							
		1 x	1 - 4mm²		1,5 - 6mm²	2,5 - 10mm²		
		2 x	1 - 4mm²		1,5 - 6mm²	2,5 - 10mm²		
	Șurub		M3,5		M3,5	M4		
	Cuplu de strângere		1,2Nm		1,2Nm	2Nm		
Secțiuni acceptate de contactele bobinei								
	flexibil, sertizat							
		1 x	1 - 4mm²		1 - 4mm²	1 - 4mm²		
		2 x	1 - 2,5mm²		1 - 2,5mm²	1 - 2,5mm²		
	masiv							
		1 x	1 - 4mm²		1 - 4mm²	1 - 4mm²		
		2 x	1 - 4mm²		1 - 4mm²	1 - 4mm²		
	Șurub		M3,5		M3,5	M3,5		
	Cuplu de strângere		1,2Nm		1,2Nm	1,2Nm		
Secțiuni acceptate de contactele auxiliare								
	flexibil, sertizat							
		1 x	1 - 4mm²		1 - 4mm²	1 - 4mm²		
		2 x	1 - 2,5mm²		1 - 2,5mm²	1 - 2,5mm²		
	masiv							
		1 x	1 - 4mm²		1 - 4mm²	1 - 4mm²		
		2 x	1 - 4mm²		1 - 4mm²	1 - 4mm²		
	Șurub		M3,5		M3,5	M3,5		
	Cuplu de strângere		1,2Nm		1,2Nm	1,2Nm		

Contactoare electromagnetice cu 3 poli, seria CUBICO Classic

Durata de viață (AC3 Ue=400V)

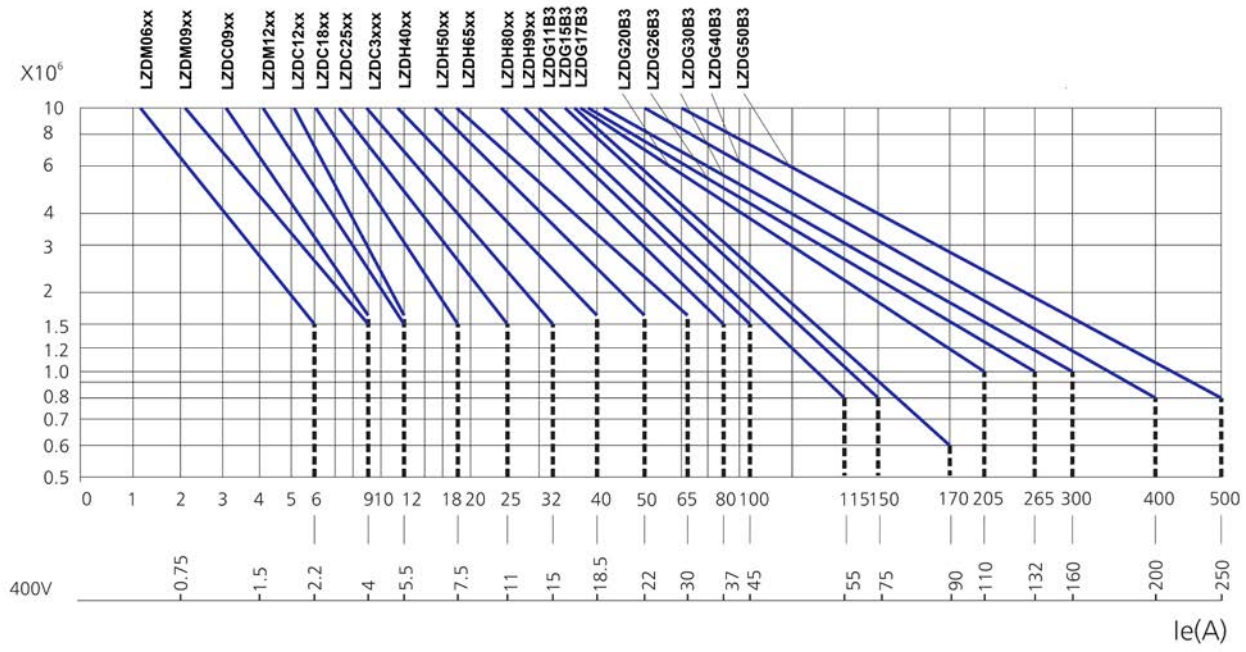

Durata de viață (AC-2, AC-4 Ue=400V)

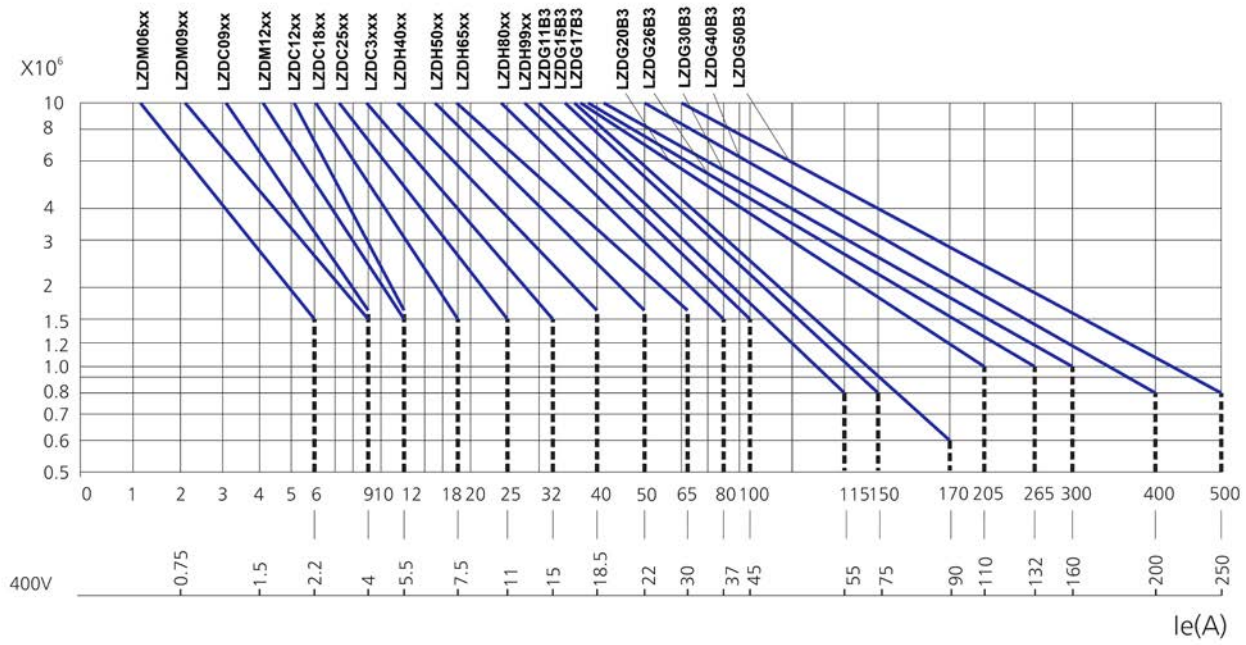

Contactoare electromagnetice cu 3 poli, seria CUBICO Classic

Alocarea bornelor de conexiuni

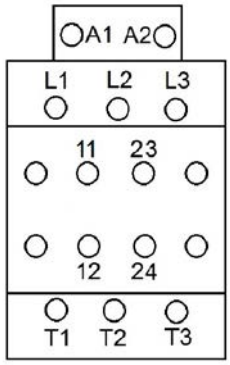

Schemă de conexiuni

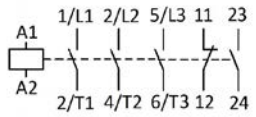

Dimensiuni

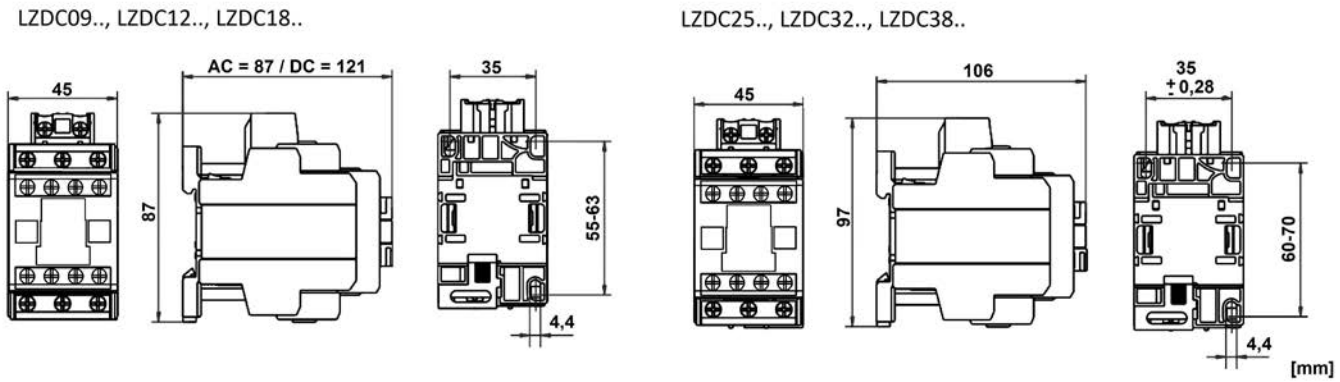

DESCRIERE	STOC	STORE	COD COMANDĂ
4kW / 9A			
3 poli, 4kW, 9A, 1ND+1NÎ, 230V c.a.			**LZDC09B3**
3 poli, 4kW, 9A, 1ND+1NÎ, 24V c.a.			**LZDC09B0**
3 poli, 4kW, 9A, 1ND+1NÎ, 24V c.c.			**LZDC09B5**
5,5kW / 12A			
3 poli, 5,5kW, 12A, 1ND+1NÎ,230V c.a.			**LZDC12B3**
3 poli, 5,5kW, 12A, 1ND+1NÎ,24V c.a.			**LZDC12B0**
3 poli, 5,5kW, 12A, 1ND+1NÎ,24V c.c.			**LZDC12B5**
7,5kW / 18A			
3 poli, 7,5kW, 18A, 1ND+1NÎ,230V c.a.			**LZDC18B3**
3 poli, 7,5kW, 18A, 1ND+1NÎ,24V c.a.			**LZDC18B0**
3 poli, 7,5kW, 18A, 1ND+1NÎ,24V c.c.			**LZDC18B5**
11kW / 25A			
3 poli, 11kW,25A, 1ND+1NÎ, 230V c.a.			**LZDC25B3**
3 poli, 11kW, 25A, 1ND+1NÎ, 24V c.a.			**LZDC25B0**
15kW / 32A			
3 poli, 15kW, 32A, 1ND+1NÎ,230V c.a.			**LZDC32B3**
3 poli, 15kW, 32A, 1ND+1NÎ, 24V c.a.			**LZDC32B0**
18,5kW / 38A			
3 poli, 18,5kW,38A,1ND+1NÎ,230V c.a.			**LZDC38B3**
3 poli, 18,5kW, 38A,1ND+1NÎ,24V c.a.			**LZDC38B0**

Accesorii pentru contactoare seria CUBICO Classic

LZZCH031

LZZCL001

Schrack-Info

- Contacte auxiliare cu montaj frontal sau lateral pentru contactoarele din seria CUBICO Classic
- Interblocaj mecanic pentru 2 contactoare din seria CUBICO Classic
- Circuite de protecție cu varistoare pentru bobine de 24V și 230V

Scanați cu telefonul mobil sau tableta

Scheme de conexiuni

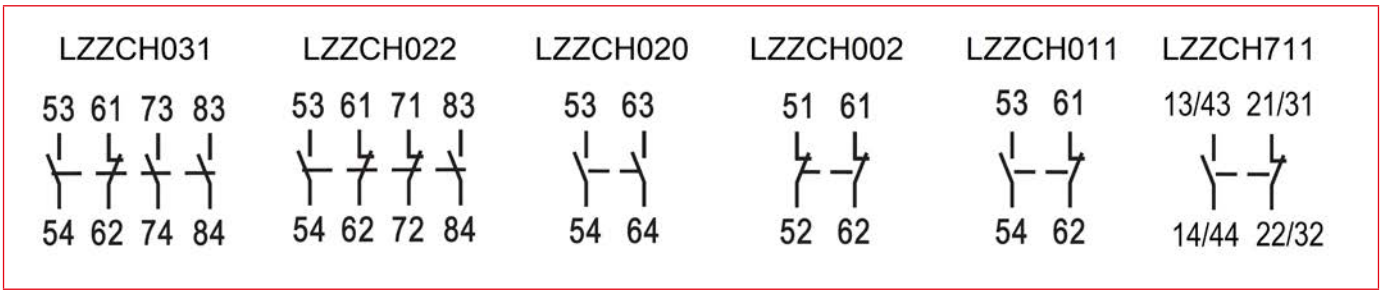

Dimensiuni

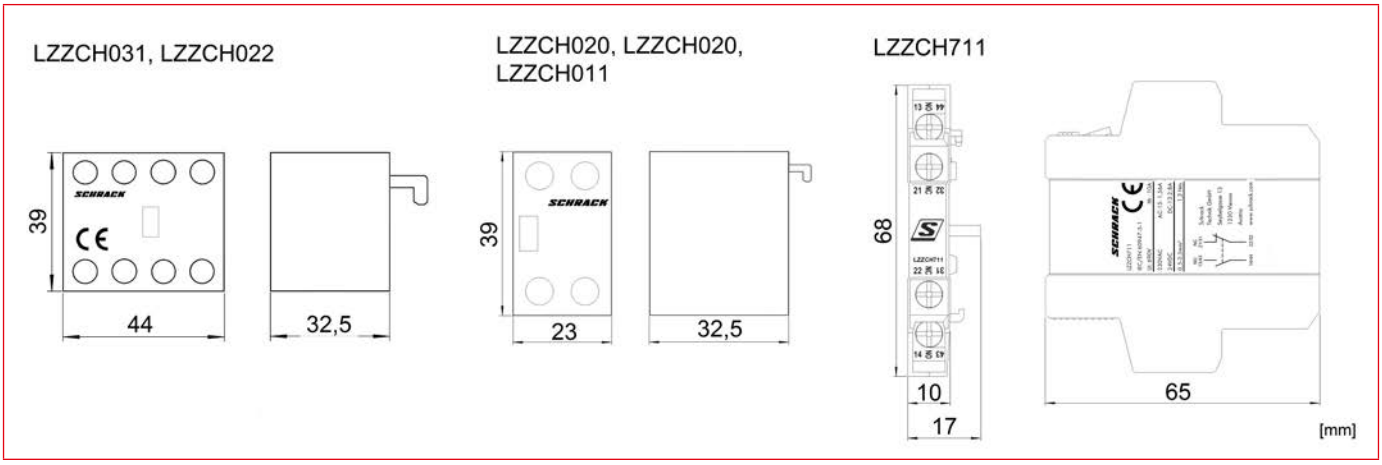

Accesorii pentru contactoare seria CUBICO Classic

Dimensiuni

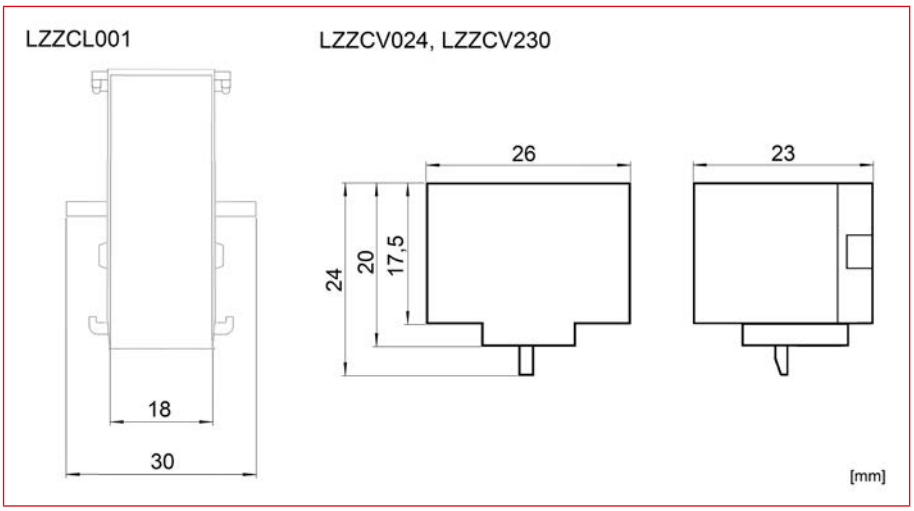

DESCRIERE	STOC	STORE	COD COMANDĂ
Blocuri de contacte auxiliare			
Contact auxiliar frontal pentru CUBICO Clasic, High și Grand, 3ND+1NÎ			**LZZCH031**
Contact auxiliar frontal pentru CUBICO Clasic, High și Grand, 2ND+2NÎ			**LZZCH022**
Contact auxiliar frontal pentru CUBICO Clasic, High și Grand, 2ND			**LZZCH020**
Contact auxiliar frontal pentru CUBICO Clasic, High și Grand, 2NÎ			**LZZCH002**
Contact auxiliar frontal pentru CUBICO Clasic, High și Grand, 1ND+1NÎ			**LZZCH011**
Contact auxiliar cu montaj lateral			
Contact auxiliar lateral pentru CUBICO Clasic și High, 1ND+1NÎ			**LZZCH711**
Interblocaj mecanic			
Interblocaj mecanic pentru CUBICO Clasic			**LZZCL001**
Circuite de protecție			
Varistor pt. contactoare seria CUBICO Clasic 24-48V c.a./c.c.			**LZZCV024**
Varistor pt. contactoare seria CUBICO Clasic 110-250 V c.a.			**LZZCV230**

Contactoare electromagnetice cu 3 poli, seria CUBICO High

LZDH40B3

LZDH80B3

Schrack-Info

- Contactoare de la 18,5kW/40A până la 45kW/100A
- 3 poli cu contacte auxiliare integrate
- Versiuni cu bobina la 230V c.a. și 24V c.a.
- Contactele auxiliare sunt 1 NÎ și 1 ND
- Se pot monta pe șină DIN (TS35) sau pe placă de montaj

Scanați cu telefonul mobil sau tableta

Tip		LZDH40...	LZDH50...	LZDH65...	LZDH80...	LZDH99...
Standard		CEI/EN 60947-4-1				
Tensiunea nominală de izolație		690V c.a.				
Frecvența nominală		50/60Hz				
Ținere la impuls de tensiune		8kV				
Categoria de supratensiune		III				
Curentul nominal în regim AC1		60A	80A	80A	125A	125A
Curentul nominal în regim AC3	230V	40A	50A	65A	80A	100A
	400V	40A	50A	65A	80A	100A
	415V	40A	50A	65A	80A	100A
	690V	34A	39A	42A	49A	49A
Curentul nominal în regim AC4	230V	40A	50A	65A	80A	100A
	400V	40A	50A	65A	80A	100A
	415V	40A	50A	65A	80A	100A
	690V	34A	39A	42A	49A	49A
Capacitatea de închidere nominală		10 x I_e (AC3) / 12 x I_e (AC4)				
Capacitatea de rupere nominală		8 x I_e (AC3) / 10 x I_e (AC4)				
Ținere la curent de scurtă durată, 10s		320A	400A	520A	640A	800A
Puterea nominală în regim AC3	230V	11kW	15kW	18,5kW	22kW	25kW
	400V	18,5kW	22kW	30kW	37kW	45kW
	415V	22kW	25kW	37kW	45kW	45kW
	690V	30kW	33kW	37kW	45kW	45kW
Frecvența de comutație	AC3	1.200 cicluri/h				
	AC4	120 cicluri/h				
Durata de viață electrică		1.200.000 cicluri				
Durata de viață mecanică		10.000.000 cicluri				
Configurația contactelor principale	3 poli	3 ND	3 ND	3 ND	3 ND	3 ND
Configurația contactelor auxiliare		1 ND și 1 NÎ	1 ND și 1 NÎ	1 ND și 1 NÎ	1 ND și 1 NÎ	1 ND și 1 NÎ
Gradul de protecție		IP20				
Temperatura ambiantă de funcționare		- 5°C până la + 40°C				
Temperatura ambiantă de depozitare		- 25°C până la + 55°C				
Coeficient de corecție cu temperatura	40°C	1				
	50°C	0,875				
	60°C	0,75				
	70°C	0,625				
Altitudine maximă		2000m				
Condiții atmosferice		50% umiditate la +40°C				
Poziții de instalare		plană și verticală +/- 22,5°				
Tensiunea bobinei		230V c.a. sau 24V c.a.				
Tensiune acționare bobină	închidere	85% - 110% Us				
	deschidere	c.a.: 20%-70% Us				
Consumul mediu al bobinei	anclanșare	210VA	210VA	210VA	250VA	250VA
	menținere	25VA	25VA	25VA	30VA	30VA
Puterea disipată		7W	7W	7W	8W	8W
Timpul de acționare a contactelor	anclanșare	25ms	25ms	25ms	30ms	30ms
	declanșare	15ms	15ms	15ms	17ms	17ms

Contactoare electromagnetice cu 3 poli, seria CUBICO High

Tip			LZDH40...	LZDH50...	LZDH65...	LZDH80...	LZDH99...
Secțiuni acceptate de contactele principale							
	flexibil sertizat						
		1 x	10 - 25mm²	10 - 25mm²	10 - 25mm²	16 - 50mm²	16 - 50mm²
		2 x	4 - 16mm²	4 - 16mm²	4 - 16mm²	10 - 35mm²	10 - 35mm²
	Mărime șurub		M8	M8	M8	M8	M8
	Cuplu de strângere		6Nm	6Nm	6Nm	6Nm	6Nm
Secțiuni acceptate de contactele bobinei							
	flexibil sertizat						
		1 x	1 - 4mm²	1 - 4mm²	1 - 4mm²	1 - 4mm²	1 - 4mm²
		2 x	1 - 2,5mm²	1 - 2,5mm²	1 - 2,5mm²	1 - 2,5mm²	1 - 2,5mm²
	masiv						
		1 x	1 - 4mm²	1 - 4mm²	1 - 4mm²	1 - 4mm²	1 - 4mm²
		2 x	1 - 4mm²	1 - 4mm²	1 - 4mm²	1 - 4mm²	1 - 4mm²
	Mărime șurub		M3,5	M3,5	M3,5	M3,5	M3,5
	Cuplu de strângere		1,2Nm	1,2Nm	1,2Nm	1,2Nm	1,2Nm
Secțiuni acceptate de contactele auxiliare							
	flexibil sertizat						
		1 x	1 - 4mm²	1 - 4mm²	1 - 4mm²	1 - 4mm²	1 - 4mm²
		2 x	1 - 2,5mm²	1 - 2,5mm²	1 - 2,5mm²	1 - 2,5mm²	1 - 2,5mm²
	masiv						
		1 x	1 - 4mm²	1 - 4mm²	1 - 4mm²	1 - 4mm²	1 - 4mm²
		2 x	1 - 4mm²	1 - 4mm²	1 - 4mm²	1 - 4mm²	1 - 4mm²
	Mărime șurub		M3,5	M3,5	M3,5	M3,5	M3,5
	Cuplu de strângere		1,2Nm	1,2Nm	1,2Nm	1,2Nm	1,2Nm

Contactoare electromagnetice cu 3 poli, seria CUBICO High

Durata de viață (AC-2, AC-4 Ue=400V)

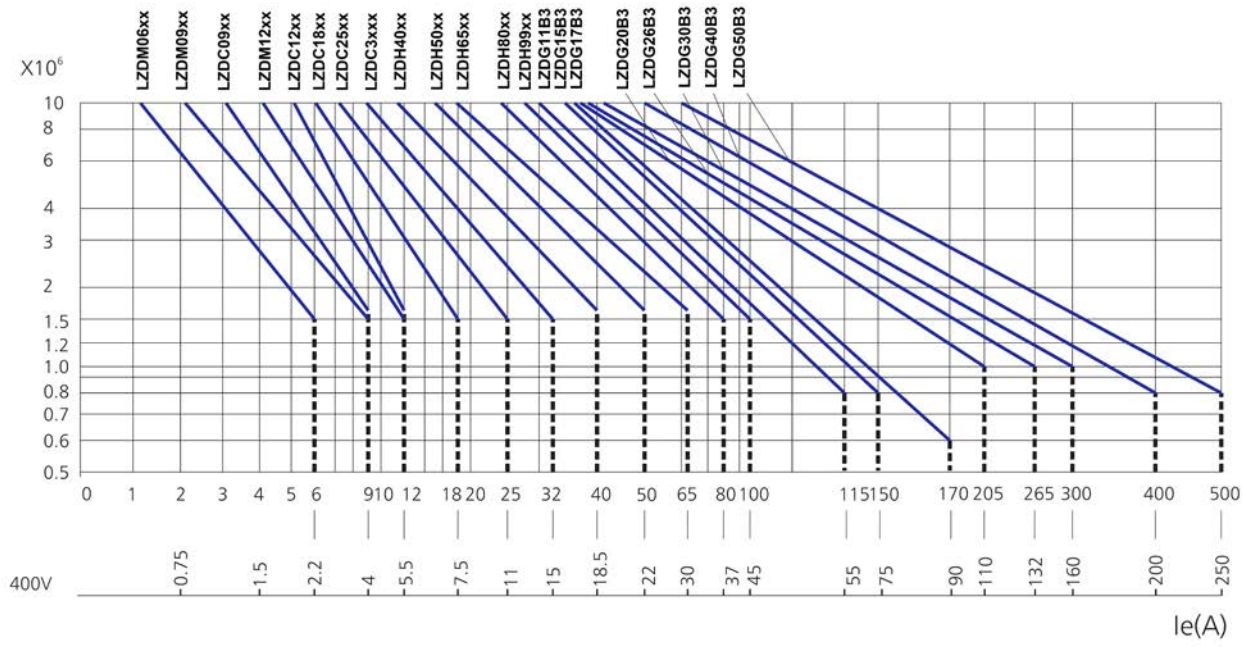

Durata de viață (AC3 Ue=400V)

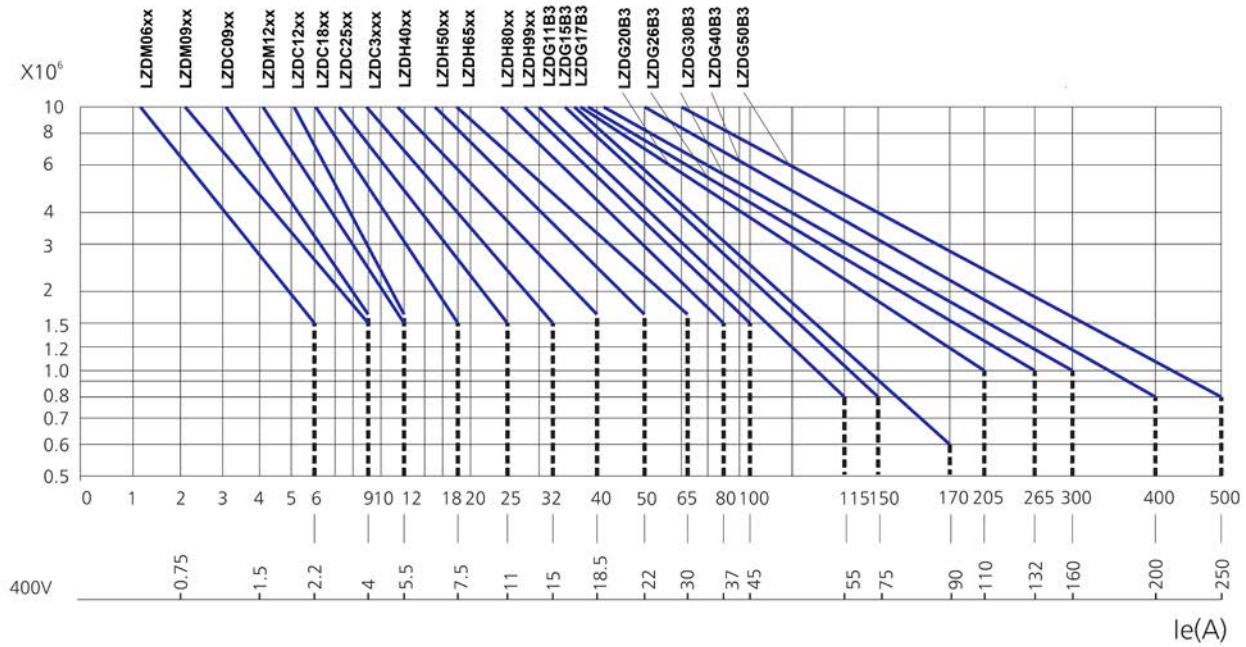

Contactoare electromagnetice cu 3 poli, seria CUBICO High

Scheme de conexiuni

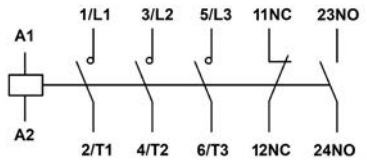

Dimensiuni

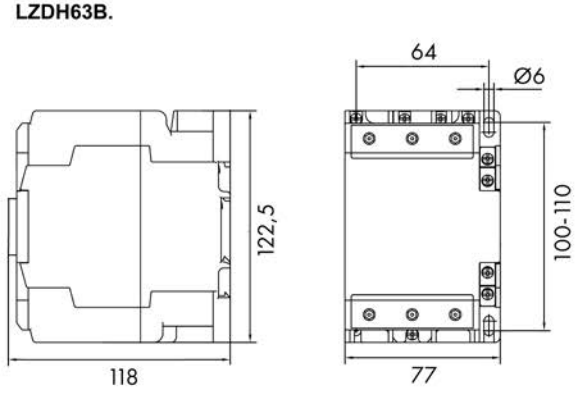

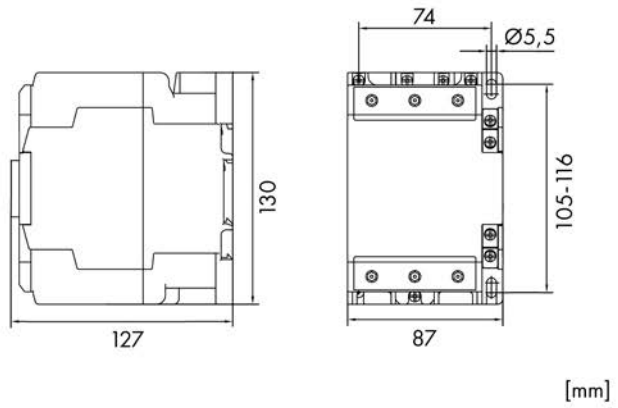

DESCRIERE	STOC	STORE	COD COMANDĂ
18,5kW / 40A			
3 poli, 18,5kW, 40A, 1ND+1NÎ,230V c.a.			**LZDH40B3**
3 poli, 18,5kW, 40A, 1ND+1NÎ, 24V c.a.			**LZDH40B0**
22kW / 50A			
3 poli, 22kW, 50A, 1ND+1NÎ, 230V c.a.			**LZDH50B3**
3 poli, 22kW, 50A, 1ND+1NÎ, 24V c.a.			**LZDH50B0**
30kW / 65A			
3 poli, 30kW, 65A, 1ND+1NÎ, 230V c.a.			**LZDH65B3**
3 poli, 30kW, 65A, 1ND+1NÎ, 24V c.a.			**LZDH65B0**
37kW / 80A			
3 poli, 37kW, 80A, 1ND+1NÎ, 230V c.a.			**LZDH80B3**
3 poli, 37kW, 80A, 1ND+1NÎ, 24V c.a.			**LZDH80B0**
45kW / 100A			
3 poli, 45kW, 100A, 1ND+1NÎ, 230V c.a.			**LZDH99B3**
3 poli, 45kW, 100A, 1ND+1NÎ, 24V c.a.			**LZDH99B0**

Accesorii pentru contactoare seria CUBICO High

LZZCH031

Schrack-Info

- Contacte auxiliare cu montaj frontal sau lateral pentru contactoare seria CUBICO High
- Interblocaj mecanic pentru 2 contactoare din seria CUBICO High
- Module de protecție pentru bobinele de 24V și 230V

Scanați cu telefonul mobil sau tableta

Scheme de conexiuni

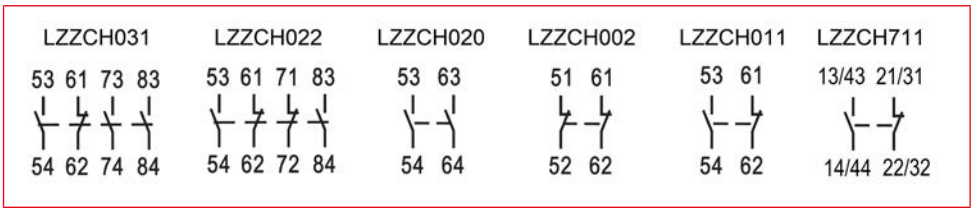

Dimensiuni

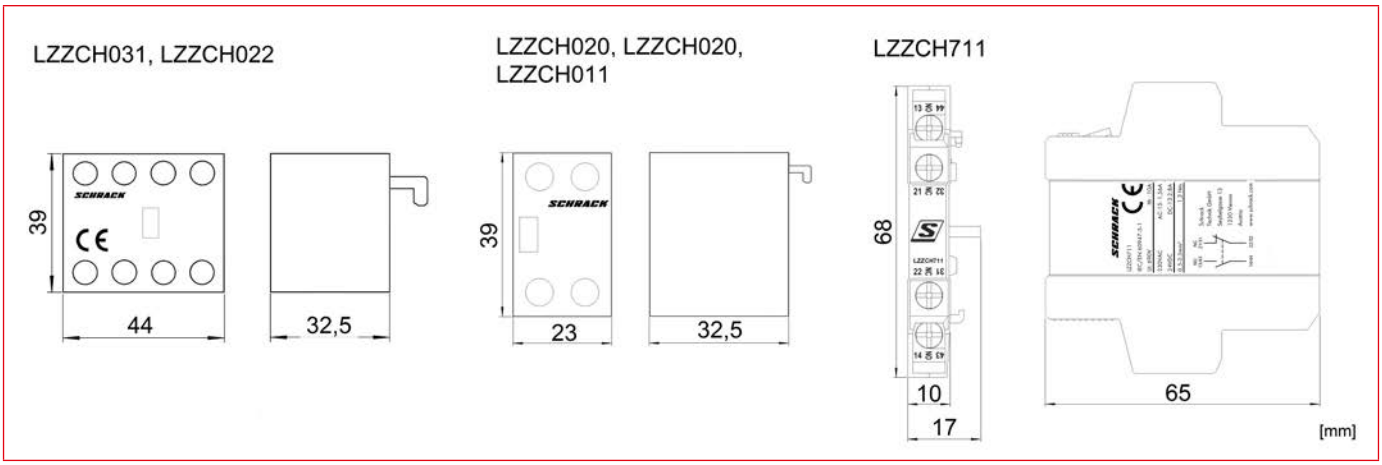

DESCRIERE	STOC	STORE	COD COMANDĂ
Blocuri de contacte auxiliare frontale			
Contact auxiliar frontal pentru CUBICO Clasic, High și Grand, 3ND+1NÎ			**LZZCH031**
Contact auxiliar frontal pentru CUBICO Clasic, High și Grand, 2ND+2NÎ			**LZZCH022**
Contact auxiliar frontal pentru CUBICO Clasic, High și Grand, 2ND			**LZZCH020**
Contact auxiliar frontal pentru CUBICO Clasic, High și Grand, 2NÎ			**LZZCH002**
Contact auxiliar frontal pentru CUBICO Clasic, High și Grand, 1ND+1NÎ			**LZZCH011**
Blocuri de contacte auxiliare laterale			
Contact auxiliar lateral pentru CUBICO Clasic și High, 1ND+1NÎ			**LZZCH711**
Interblocaj mecanic			
Interblocaj mecanic pentru CUBICO High			**LZZHL001**
Varistori pentru circuit de protecție			
Varistor pt. contactor, seria CUBICO High 24-48 V c.a./c.c.			**LZZHV024**
Varistor pt. contactor, seria CUBICO High 110-250 V c.a.			**LZZHV230**

Stoc depozit Viena Stoc depozit București Stoc Store Oradea, Sibiu, Timișoara, Bacău, Cluj-Napoca

Contactoare electromagnetice cu 3 poli, seria CUBICO Grand

LZDG17B3

Schrack-Info

- Contactoare de la 55kW/115A până la 250kW/500A
- 3 poli cu contacte auxiliare integrate
- Versiuni cu bobinele la 230V c.a.
- Una sau două perechi de contacte auxiliare NÎ+ND, în funcție de calibru
- Montaj pe placă de montaj

Scanați cu telefonul mobil sau tableta

		LZDG11B3	LZDG15B3	LZDG17B3	LZDG20B3	LZDG26B3	LZDG30B3	LZDG40B3	LZDG50B3
Standarde și reglementări		EN 60947-4-1	EN 60947-4-1	EN 60947-4-1	EN 60947-4-1	EN 60947-4-1	EN 60947-4-1	EN 60947-4-1	EN 60947-4-1
		CEI 60947-4-1	CEI 60947-4-1	CEI 60947-4-1	CEI 60947-4-1	CEI 60947-4-1	CEI 60947-4-1	CEI 60947-4-1	CEI 60947-4-1
Capacitatea de rupere	220 V / 230 V	920 A	1200 A	1360 A	1640 A	2120 A	2400 A	3200 A	4000 A
	380 V / 400 V	920 A	1200 A	1360 A	1640 A	2120 A	2400 A	3200 A	4000 A
	660 V / 690 V	688 A	856 A	944 A	1096 A	1480 A	1880 A	2424 A	2832 A
Coordonare de tip „2“	400 V [gG/gL 500 V]	224 A	224 A	315 A	315 A	400 A	425 A	500 A	800 A
Curentul termic convențional pentru un pol	Deschis [Ith]	200 A	200 A	275 A	300 A	330 A	380 A	450 A	630 A
Tensiunea nominală de izolație [U_i]		690V c.a.	690V c.a.	690V c.a.	690V c.a.	690V c.a.	690V c.a.	690V c.a.	690V c.a.
Tensiune nominală operațională [U_e]		230V c.a.	230V c.a.	230V c.a.	230V c.a.	230V c.a.	230V c.a.	230V c.a.	230V c.a.
Ținere la impuls de tensiune [Uimp]		8 kV	8 kV	8 kV	8 kV	8 kV	8 kV	8 kV	8 kV
Categoria de supratensiune / Grad de poluare		III	III	III	III	III	III	III	III
AC-3 Curent nominal operațional Deschis, 3 poli, 50 - 60 Hz	220 V / 230 V [I_e]	115 A	150 A	170 A	205 A	265 A	300 A	400 A	500 A
	240 V [I_e]	115 A	150 A	170 A	205 A	265 A	300 A	400 A	500 A
	380 V / 400 V [I_e]	115 A	150 A	170 A	205 A	265 A	300 A	400 A	500 A
	415 V [I_e]	115 A	150 A	170 A	205 A	265 A	300 A	400 A	500 A
	660 V / 690 V [I_e]	86 A	107 A	118 A	137 A	185 A	235 A	303 A	354 A
Putere operațională nominală - calibru motor									
	220 V / 230 V [P]	37 kW	45 kW	55 kW	63 kW	75 kW	90 kW	132 kW	160 kW
	240 V [P]	37 kW	45 kW	55 kW	63 kW	75 kW	90 kW	132 kW	160 kW
	380 V / 400 V [P]	55 kW	75 kW	90 kW	110 kW	132 kW	160 kW	200 kW	250 kW
	415 V [P]	59 kW	80 kW	100 kW	110 kW	140 kW	160 kW	220 kW	280 kW
	660 V / 690 V [P]	80 kW	100 kW	110 kW	132 kW	160 kW	200 kW	300 kW	355 kW
AC-4 Curent nominal operațional Deschis, 3 poli, 50 - 60 Hz	220 V / 230 V [I_e]	115 A	150 A	170 A	205 A	265 A	300 A	400 A	500 A
	240 V [I_e]	115 A	150 A	170 A	205 A	265 A	300 A	400 A	500 A
	380 V / 400 V [I_e]	115 A	150 A	150 A	205 A	265 A	300 A	400 A	500 A
	415 V [I_e]	115 A	150 A	150 A	205 A	265 A	300 A	400 A	500 A
	660 V / 690 V [I_e]	86 A	107 A	107 A	137 A	185 A	235 A	303 A	354 A
Puterea consumată de bobină, în stare rece, la 1,0 x Us	În c.a [Închidere]	29 W	35 W	48 W	65 W	67 W	80 W	125 W	184 W
	În c.a [Menținere]	29 W	35 W	48 W	65 W	67 W	80 W	125 W	184 W
Durata de viață, mecanică		6000000	6000000	6000000	6000000	6000000	6000000	6000000	6000000
Temperatura ambiantă	Deschis	-5°C / +40°C	-5°C / +40°C	-5°C / +40°C	-5°C / +40°C	-5°C / +40°C	-5°C / +40°C	-5°C / +40°C	-5°C / +40°C
	În carcasă	-5°C / +40°C	-5°C / +40°C	-5°C / +40°C	-5°C / +40°C	-5°C / +40°C	-5°C / +40°C	-5°C / +40°C	-5°C / +40°C
	Depozitare	-25°C/ +55°C	-25°C/ +55°C	-25°C/ +55°C	-25°C/ +55°C	-25°C/ +55°C	-25°C/ +55°C	-25°C/ +55°C	-25°C/ +55°C

Contactoare electromagnetice cu 3 poli, seria CUBICO Grand

		LZDG11B3	LZDG15B3	LZDG17B3	LZDG20B3	LZDG26B3	LZDG30B3	LZDG40B3	LZDG50B3
Secțiunea acceptată de contactele principale									
	masiv	10 - 95 mm² 2 x10 - 50 mm²	10 - 95 mm² 2 x10 - 50 mm²	10 - 95 mm² 2 x10 - 50 mm²	50 - 240 mm² 2x50-240mm²	50 - 240 mm² 2x50-240mm²	50 - 240 mm² 2x50-240mm²	50 - 240 mm² 2x50-240mm²	50 - 240 mm² 2x50-240mm²
	flexibil sertizat	10 - 95 mm² 2 x10 - 50 mm²	10 - 95 mm² 2 x10 - 50 mm²	10 - 95 mm² 2 x10 - 50 mm²	-	-	-	-	-
	lițat	10 - 95 mm² 2 x10 - 50 mm²	10 - 95 mm² 2 x10 - 50 mm²	10 - 95 mm² 2 x10 - 50 mm²	-	-	-	-	-
	Mărime șurub	M10	M10	M10	M10	M10	M10	M10	M10
	Șurubelniță cu fantă	6 mm	6 mm	6 mm					
	Cleie hexagonală	4 mm	4 mm	4 mm					
	Cuplul de strângere pt. contactele principale	10 Nm	10 Nm	10 Nm	14 Nm	14 Nm	14 Nm	14 Nm	14 Nm
Secțiunea acceptată de contactele bobinei									
	masiv	1 -4 mm² 2 x 1 - 4 mm²	1 -4 mm² 2 x 1 - 4 mm²	1 -4 mm² 2 x 1 - 4 mm²	1 -4 mm² 2 x 1 - 4 mm²	1 -4 mm² 2 x 1 - 4 mm²	1 -4 mm² 2 x 1 - 4 mm²	1 -4 mm² 2 x 1 - 4 mm²	1 -4 mm² 2 x 1 - 4 mm²
	flexibil sertizat	1 -4 mm² 2 x 1 - 4 mm²	1 -4 mm² 2 x 1 - 4 mm²	1 -4 mm² 2 x 1 - 4 mm²	1 -4 mm² 2 x 1 - 4 mm²	1 -4 mm² 2 x 1 - 4 mm²	1 -4 mm² 2 x 1 - 4 mm²	1 -4 mm² 2 x 1 - 4 mm²	1 -4 mm² 2 x 1 - 4 mm²
	Șurubelniță cruce	PH2	PH2	PH2	PH2	PH2	PH2	PH2	PH2
	Șurubelniță cu fantă	5 mm	5 mm	5 mm	5 mm	5 mm	5 mm	5 mm	5 mm
	Cuplul de strângere pt. contactele bobinei	1,2 Nm	1,2 Nm	1,2 Nm	1,2 Nm	1,2 Nm	1,2 Nm	1,2 Nm	1,2 Nm
Secțiunea acceptată de contactele auxiliare									
	masiv	1 -4 mm² 2 x 1 - 4 mm²	1 -4 mm² 2 x 1 - 4 mm²	1 -4 mm² 2 x 1 - 4 mm²	1 -4 mm² 2 x 1 - 4 mm²	1 -4 mm² 2 x 1 - 4 mm²	1 -4 mm² 2 x 1 - 4 mm²	1 -4 mm² 2 x 1 - 4 mm²	1 -4 mm² 2 x 1 - 4 mm²
	flexibil sertizat	1 -4 mm² 2 x 1 - 4 mm²	1 -4 mm² 2 x 1 - 4 mm²	1 -4 mm² 2 x 1 - 4 mm²	1 -4 mm² 2 x 1 - 4 mm²	1 -4 mm² 2 x 1 - 4 mm²	1 -4 mm² 2 x 1 - 4 mm²	1 -4 mm² 2 x 1 - 4 mm²	1 -4 mm² 2 x 1 - 4 mm²
	Șurubelniță cruce	PH2	PH2	PH2	PH2	PH2	PH2	PH2	PH2
	Șurubelniță cu fantă	5 mm	5 mm	5 mm	5 mm	5 mm	5 mm	5 mm	5 mm
	Cuplul de strângere pt. contactele auxiliare	1,2 Nm	1,2 Nm	1,2 Nm	1,2 Nm	1,2 Nm	1,2 Nm	1,2 Nm	1,2 Nm

Contactoare electromagnetice cu 3 poli, seria CUBICO Grand

Durata de viață (AC3 Ue=400V)

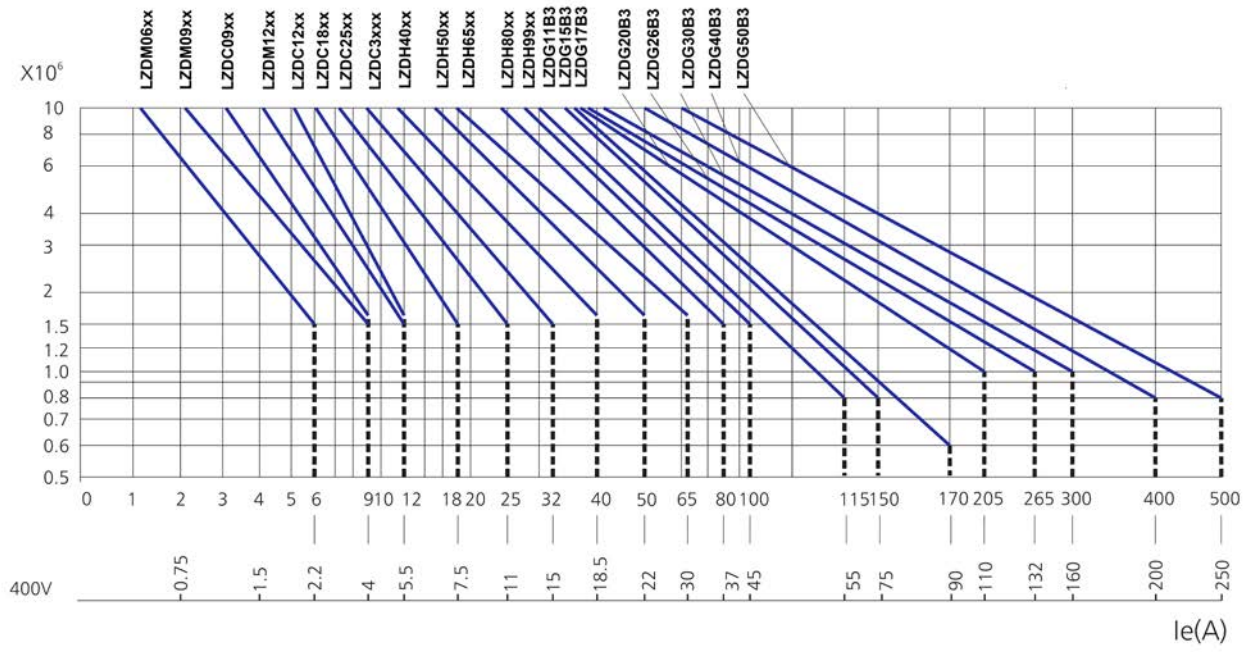

Durata de viață (AC-2, AC-4 Ue=400V)

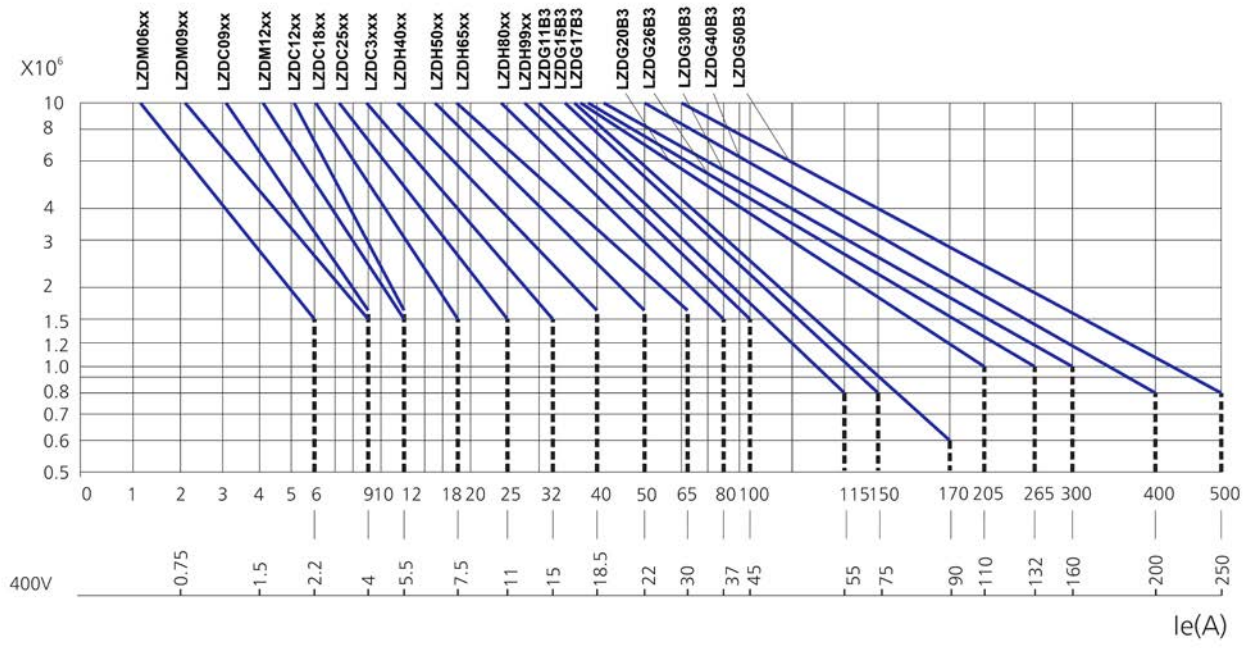

Contactoare electromagnetice cu 3 poli, seria CUBICO Grand

Scheme de conexiuni

LZDG11B3, LZDG15B3, LZDG17B3

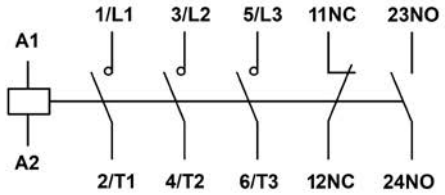

LZDG20B3, LZDG26B3, LZDG30B3, LZDG40B3, LZDG50B3

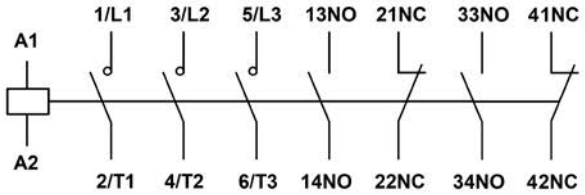

Dimensiuni

LZDG11B3, LZDG15B3, LZDG17B3

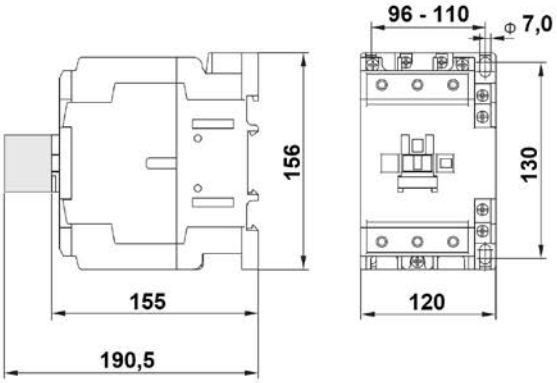

LZDG20B3, LZDG26B3, LZDG30B3, LZDG40B3, LZDG50BE

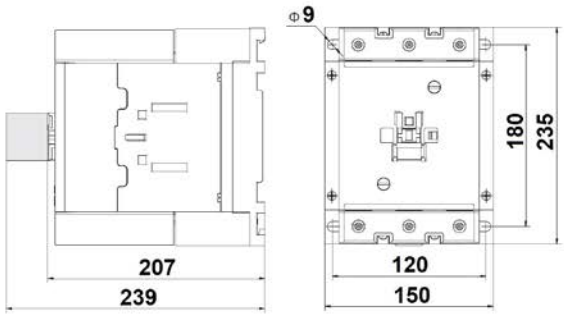

[mm]

DESCRIERE	STOC	STORE	COD COMANDĂ
55kW / 115A			
3 poli, 55kW, 115A, 1ND+1NÎ, 230V c.a.			**LZDG11B3**
75kW / 150A			
3 poli, 75kW, 150A, 1ND+1NÎ, 230V c.a.			**LZDG15B3**
90kW / 170A			
3 poli, 90kW, 170A, 1ND+1NÎ, 230V c.a.			**LZDG17B3**
110kW / 205A			
3 poli, 110kW, 205A, 2ND+2NÎ, 230V c.a.			**LZDG20B3**
132kW / 265A			
3 poli, 132kW, 265A, 2ND+2NÎ, 230V c.a.			**LZDG26B3**
160kW / 300A			
3 poli, 160kW, 300A, 2ND+2NÎ, 230V c.a.			**LZDG30B3**
200kW / 400A			
3 poli, 200kW, 400A, 2ND+2NÎ, 230V c.a.			**LZDG40B3**
250kW / 500A			
3 poli, 250kW, 500A, 2ND+2NÎ, 230V c.a.			**LZDG50B3**

Accesorii pentru contactoare seria CUBICO Grand

LZZCH031

Schrack-Info

- Contacte auxiliare cu montaj frontal sau lateral pentru contactoare seria CUBICO Grand
- Interblocaj mecanic pentru două contactoare seria CUBICO Grand

Scanați cu telefonul mobil sau tableta

Scheme de conexiuni

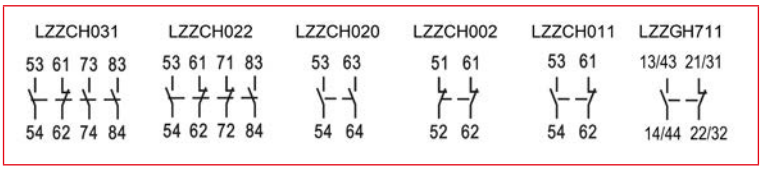

Dimensiuni

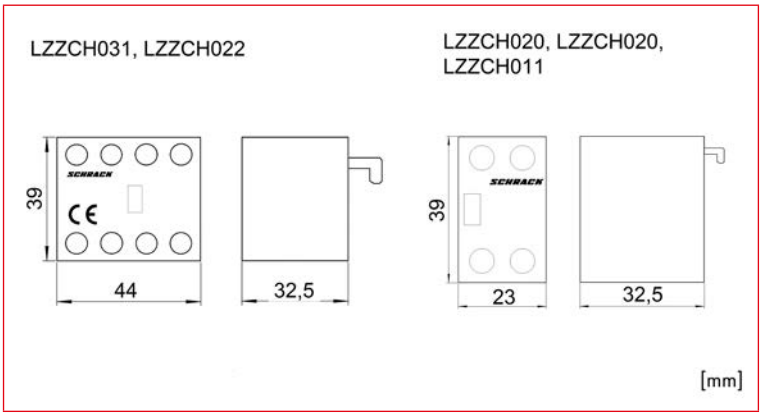

DESCRIERE	STOC	STORE	COD COMANDĂ
Blocuri de contacte auxiliare frontale			
Contact auxiliar frontal pentru CUBICO Clasic, High și Grand, 2NÎ			**LZZCH002**
Contact auxiliar frontal pentru CUBICO Clasic, High și Grand, 1ND+1NÎ			**LZZCH011**
Contact auxiliar frontal pentru CUBICO Clasic, High și Grand, 2ND			**LZZCH020**
Contact auxiliar frontal pentru CUBICO Clasic, High și Grand, 2ND+2NÎ			**LZZCH022**
Contact auxiliar frontal pentru CUBICO Clasic, High și Grand, 3ND+1NÎ			**LZZCH031**
Blocuri de contacte auxiliare laterale			
Contact auxiliar lateral pentru CUBICO Grand, 1ND+1NÎ			**LZZGH711**
Interblocaj mecanic			
Interblocaj mecanic pentru CUBICO GRAND 115 - 170 A (LZDG10B3, LZDG15B3 și LZDG17B3)			**LZZGL001**
Interblocaj mecanic pentru CUBICO Grand 205 - 500 A (LZDG20B3, LZDG30B3, LZDG40B3 și LZDG50B3)			**LZZGL002**

Contactoare auxiliare cu 4 poli, seria CUBICO Mini

LZHM0673

Schrack-Info

- Contactoare auxiliare 6A
- 4 poli
- Versiuni cu bobinele la 230V c.a., 24V c.a. și 24V c.c.
- Montaj pe șină DIN (TS35) sau pe placă de montaj

Scanați cu telefonul mobil sau tableta

Tip		6A
Standard		CEI/EN 60947-4-1
Tensiunea nominală de izolație		690V c.a.
Frecvența nominală		50/60Hz
Ținere la impuls de tensiune		6kV
Categoria de supratensiune		III
Curent nominal în regim AC1		20A
Capacitatea nominală de închidere		10 x I_e (AC3) / 12 x I_e (AC4)
Capacitatea nominală de rupere		8 x I_e (AC3) / 10 x I_e (AC4)
Curent de scurtă durată - 10s		48A
Durată de viață electrică	AC1	1.200.000 Cicluri
Durată de viață mecanică		10.000.000 Cicluri
Configurația contactelor principale	4 poli	combinații de ND și/sau NÎ
Grad de protecție		IP20
Temperatura de funcționare		- 5C până la + 40°C
Temperatura de depozitare		- 25C până la + 55°C
Factorul de corecție cu temperatura	40°C	1
	50°C	0,875
	60°C	0,75
	70°C	0,625
Altitudine maximă		2000m
Condiții atmosferice		50% umiditate la +40°C
Poziții de instalare		orizontală sau verticală +/- 22,5°
Tensiune bobină	U_s	24V c.a., 230V c.a. și 24V c.c.
Tensiunea pentru funcționarea bobinei	Anclanșare	85% - 110% U_s
	Declanșare	c.a.: 20%-70% U_s
		c.c.: 10%-60% U_s
Consum bobină	Închidere	40VA
	Menținere	7VA
Putere disipată		4W
Timp de acționare a contactelor	Închidere	10 - 18 ms
	Deschidere	4 - 16 ms
Secțiuni acceptate de contactele principale		
flexibil sertizat		
	1 x	1 - 2,5mm²
	2 x	1 - 2,5mm²
masiv		
	1 x	1 - 2,5mm²
	2 x	1 - 2,5mm²
Mărime șurub		M3
Cuplu de strângere		0,8 Nm
Secțiuni acceptate de contactele auxiliare		
flexibil sertizat		
	1 x	1 - 2,5mm²
	2 x	1 - 2,5mm²
masiv		
	1 x	1 - 2,5mm²
	2 x	1 - 2,5mm²
Mărime șurub		M3
Cuplu de strângere		0,8 Nm

Contactoare auxiliare cu 4 poli, seria CUBICO Mini

Scheme de conexiuni

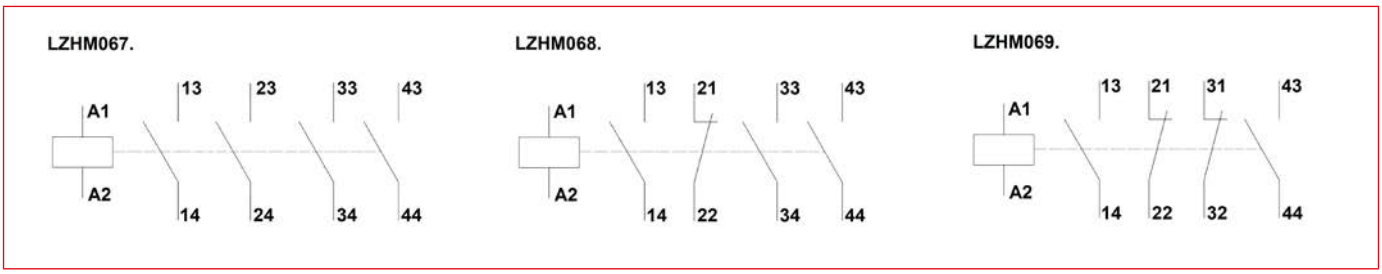

Alocarea bornelor

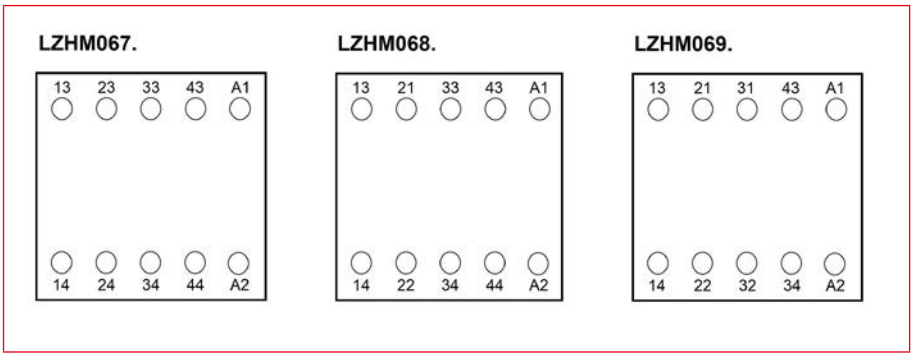

Dimensiuni

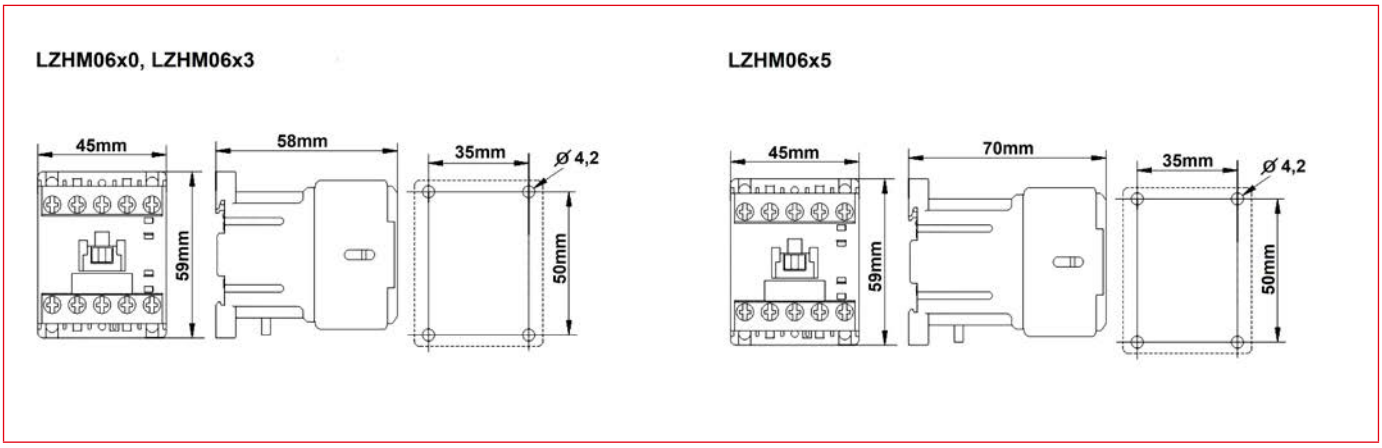

DESCRIERE	STOC	STORE	COD COMANDĂ
Contactoare auxiliare CUBICO Mini, 6A			
Contactor auxiliar 4ND, CUBICO, 6A, 24Vc.c.			**LZHM0675**
Contactor auxiliar 3ND+1NÎ, CUBICO, 6A, 24Vc.c.			**LZHM0685**
Contactor auxiliar 2ND+2NÎ, CUBICO, 6A, 24Vc.c.			**LZHM0695**
Contactor auxiliar 4ND, CUBICO, 6A, 24Vc.a.			**LZHM0670**
Contactor auxiliar 3ND+1NÎ, CUBICO, 6A, 24Vc.a.			**LZHM0680**
Contactor auxiliar 2ND+2NÎ, CUBICO, 6A, 24Vc.a.			**LZHM0690**
Contactor auxiliar 4ND, CUBICO, 6A, 230Vc.a.			**LZHM0673**
Contactor auxiliar 3ND+1NÎ, CUBICO, 6A, 230Vc.a.			**LZHM0683**
Contactor auxiliar 2ND+2NÎ, CUBICO, 6A, 230Vc.a.			**LZHM0693**

Relee termice seria CUBICO Mini

LZTM0016

Schrack-Info

- Compatibile cu contactoarele din seria CUBICO Mini
- Fixare plug-in
- Contacte auxiliare integrate 1 ND + 1 NÎ
- Protecție la lipsă fază
- Reset manual și automat
- Compensarea temperaturii
- Indicator stare declanșat
- Tastă TEST și STOP

Scanați cu telefonul mobil sau tableta

Schemă de conexiuni

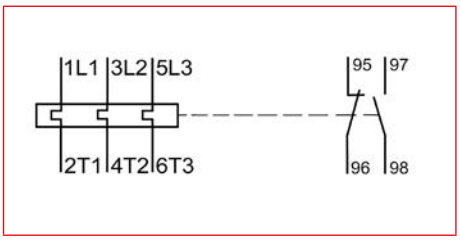

Dimensiuni

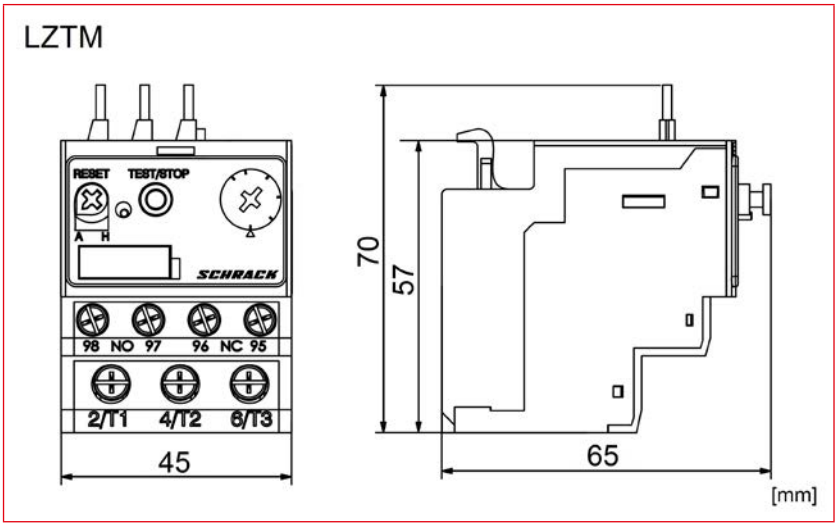

Relee termice seria CUBICO Mini

DESCRIERE	STOC	STORE	COD COMANDĂ
Echipate cu lamele din bimetal			
Releu termic 0,1-0,16A			**LZTM0016**
Releu termic 0,16-0,25A			**LZTM0025**
Releu termic 0,25-0,40A			**LZTM0040**
Releu termic 0,4-0,63A			**LZTM0063**
Releu termic 0,63-1A			**LZTM0100**
Releu termic 1-1,6A			**LZTM0160**
Releu termic 1,6-2,5A			**LZTM0250**
Releu termic 2,5-4A			**LZTM0400**
Releu termic 4-6A			**LZTM0600**
Releu termic 5,5-8A			**LZTM0800**
Releu termic 7-10A			**LZTM1000**
Releu termic 9-13A			**LZTM1300**

Relee termice seria CUBICO Classic

LZTC0025

Schrack-Info

- Compatibile cu contactoarele din seria CUBICO Classic
- Fixare plug-in
- Contacte auxiliare integrate 1 ND + 1 NÎ
- Protecție la lipsă fază
- Reset manual și automat
- Compensarea temperaturii
- Indicator declanșat
- Tastă TEST și STOP

Scanați cu telefonul mobil sau tableta

Standarde		EN 60947-4-1, CEI 60947-4-1
Curent nominal		0,16A - 38A
Clasa de declanșare termică		Clasa10A
Protecție la suprasarcină	1,05 x I_N	Nu declanșează mai devreme de 2 ore
	1,2 x I_N	Declanșează mai devreme de 2 ore
	1,5 x I_N	Declanșează mai devreme de 2 minute
	7,2 x I_N	2s < Declanșare ≤ 10s
Tensiunea nominală de izolație		690V c.a.
Frecvența nominală		50/60Hz
Ținerea la impuls de tensiune		6 kV
Categoria de supratensiune		III
Se potrivesc cu următorii contactori		
	LZDC09..	Contactor 3 poli CUBICO Classic, 4kW, 9A
	LZDC12..	Contactor 3 poli CUBICO Classic, 5,5kW, 12A
	LZDC18..	Contactor 3 poli CUBICO Classic, 7,5kW, 18A
	LZDC25..	Contactor 3 poli CUBICO Classic, 11kW, 25A
	LZDC32..	Contactor 3 poli CUBICO Classic, 15kW, 32A
	LZDC38..	Contactor 3 poli CUBICO Classic, 18,5kW, 38A
Fuzibil amonte, recomandat pentru protecție	Reglaj	
	până la 0,8A	2A gG/gL
	până la 2A	4A gG/gL
	până la 3,2A	6A gG/gL
	până la 5A	10A gG/gL
	până la 6,3A	16A gG/gL
	până la 10A	20A gG/gL
	până la 16A	25A gG/gL
	până la 20A	35A gG/gL
	până la 24A	50A gG/gL
	până la 32A	63A gG/gL
	până la 38A	80A gG/gL
Tip montaj		plug-in
Contacte auxiliare		1 ND + 1 NÎ
Curentul nominal al contactelor auxiliare		
	AC-15 230 V	2,6 A
	AC-15 400 V	1,5 A
	DC-13 220 V	0,2 A
Secțiuni acceptate de contactele principale		
	masiv	1 - 10 mm²
	flexibil sertizat	1 - 10 mm²
	Mărime șurub terminal	M4
Secțiuni acceptate de contactele auxiliare		
	masiv	0,5 - 2,5 mm²
	flexibil sertizat	0,5 - 2,5 mm²
	Mărime șurub terminal	M3,5

Relee termice seria CUBICO Classic

Dimensiuni

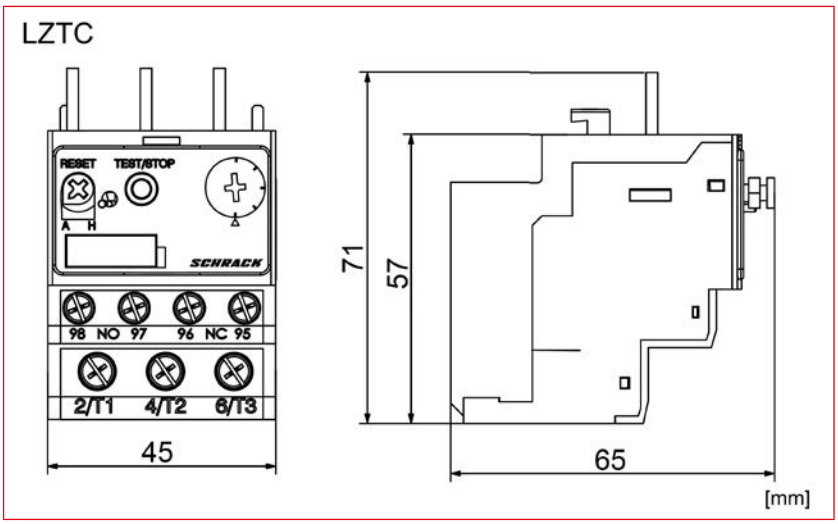

Alocarea bornelor de conexiuni

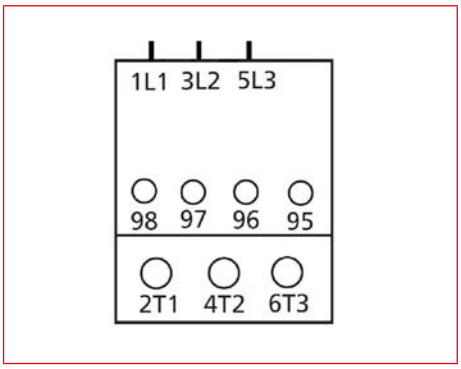

Schemă de conexiuni

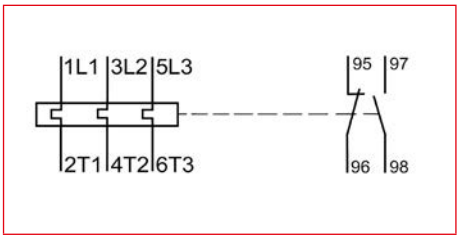

Relee termice seria CUBICO Classic

DESCRIERE	STOC	STORE	COD COMANDĂ
Echipate cu lamele din bimetal			
Releu termic 1-1,6A			**LZTC0160**
Releu termic 0.10A - 0.14A			LZTC0010-A
Releu termic 0.14A - 0.20A			LZTC0020-A
Releu termic 0.18A - 0.25A			LZTC0025-A
Releu termic 0.22A - 0.32A			LZTC0032-A
Releu termic 0.28A - 0.40A			**LZTC0040-A**
Releu termic 0.35A - 0.50A			**LZTC0050-A**
Releu termic 0.45A - 0.63A			**LZTC0063-A**
Releu termic 0.55A - 0.80A			**LZTC0080-A**
Releu termic 0.70A - 1.00A			**LZTC0100-A**
Releu termic 0.90A - 1.25A			**LZTC0125-A**
Releu termic 1.10A - 1,60A			**LZTC0160-A**
Releu termic 1.40A - 2,50A			**LZTC0200-A**
Releu termic 1.80A - 2,50A			**LZTC0250-A**
Releu termic 2.20A - 3.20A			**LZTC0320-A**
Releu termic 2.80A - 4,00A			**LZTC0400-A**
Releu termic 3.50A - 5,00A			**LZTC0500-A**
Releu termic 4.50 - 6.30A			**LZTC0630-A**
Releu termic 5.50A - 8,00A			**LZTC0800-A**
Releu termic 7.50A - 10,00A			**LZTC1000-A**
Releu termic 9,00A - 13,00A			**LZTC1300-A**
Releu termic 12,00A - 16,00A			**LZTC1600-A**
Releu termic 14,00A - 20,00A			**LZTC2000-A**
Releu termic 18,00A - 24,00A			**LZTC2400-A**
Releu termic 23,00A - 32,00A			**LZTC3200-A**
Releu termic 30,00A - 38,00A			**LZTC3800-A**

Relee termice, seria CUBICO Mini

Date tehnice - LZTM

Standard		CEI/EN 60947-4-1
Tensiune nominală de izolație		690V c.a.
Frecvența nominală		50/60Hz
Ținere la impuls de tensiune		6 kV
Categoria de supratensiune		III
Curent nominal		0,1A - 13A
Clasa de declanșare		Clasa 10A
Domenii de declanșare		0,1 - 0,16A
		0,16 - 0,25A
		0,25 - 0,4A
		0,4 - 0,63A
		0,63 - 1A
		1 - 1,6A
		1,6 - 2,5A
		2,5 - 4A
		4 - 6A
		5,5 - 8A
		7 - 10A
		9- 13A
Adecvat pentru contactor		LZDM....
Siguranță în amonte adecvată	0,1 - 0,16A	2A gG/gL
	0,16 - 0,25A	2A gG/gL
	0,25 - 0,4A	2A gG/gL
	0,4 - 0,63A	2A gG/gL
	0,63 - 1A	4A gG/gL
	1 - 1,6A	4A gG/gL
	1,6 - 2,5A	6A gG/gL
	2,5 - 4A	10A gG/gL
	4 - 6A	16A gG/gL
	5,5 - 8A	20A gG/gL
	7 - 10A	20A gG/gL
	9 - 13A	25A gG/gL
Valori de declanșare	1,05 x I_N	Nu declanșează în interval de 2h
	1,2 x I_N	Declanșare în interval de 2h
	1,5 x I_N	Declanșare în interval de 2min
	7,2 x I_N	2s < declanșare ≤ 10s
Tip montaj		montaj plug-in
Contacte auxiliare		1 ND + 1 NÎ
Curent nominal al contactelor auxiliare	AC-15 230V	2,6A
	AC-15 400V	1,5A
	DC-13 220V	0,2A
Secțiuni conectabile în clemele contactelor de forță		
masiv		1 - 10mm²
flexibil sertizat		1 - 10mm²
Mărime șurub		M4
Secțiuni conectabile în clemele contactelor auxiliare		
masiv		0,5 - 2,5mm²
flexibil sertizat		0,5 - 2,5mm²
Mărime șurub		M3,5

Relee termice, seria CUBICO Mini

Caracteristici de declanșare electrică - clasa 10A

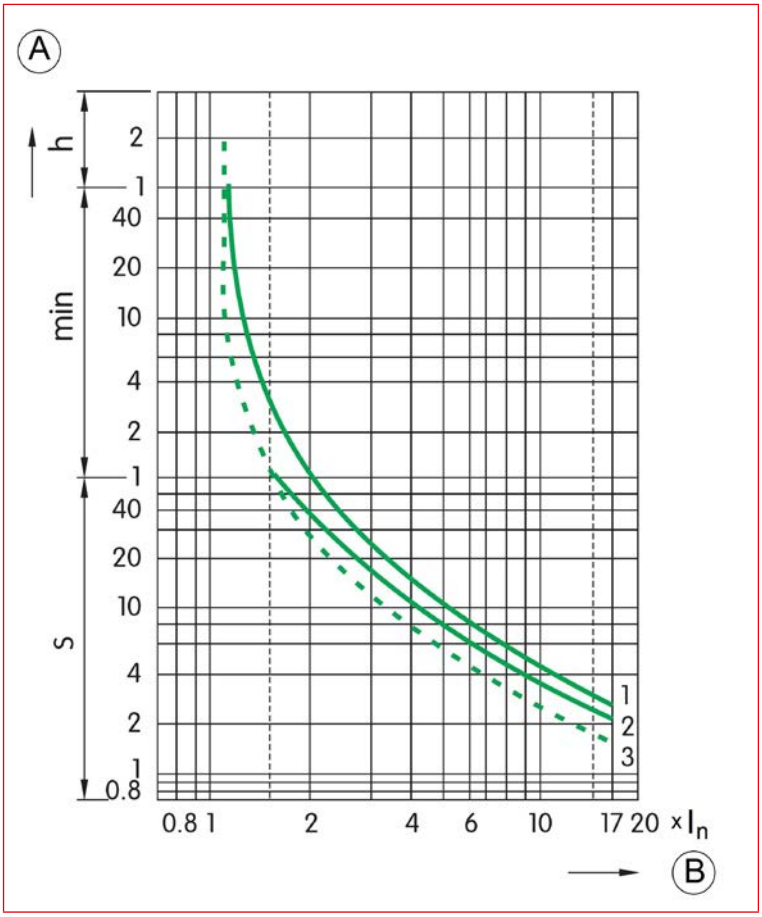

A) Timp de declanșare
B) Curent
1) Funcționare într-o fază, start la rece
2) Funcționare în 2 faze, start la rece
3) Funcționare în 3 faze, start la rece

Relee termice, seria CUBICO Classic

Date tehnice - LZTC

Normă			CEI/EN 60947-4-1
Tensiune nominală de izolație			690V c.a.
Frecvență nominală			50/60Hz
Ținere la impuls de tensiune			6kV
Categoria de supratensiune			III
Curent nominal			0,16A - 38A
Clasa de declanșare			Clasa 10A
Domenii de declanșare			0,16A-0,25A
			0,25-0,4A
			0,4-0,63A
			0,63-1A
			1-1,6A
			1,6-2,5A
			2,5-4A
			4-6A
			5,5-8A
			7-10A
			9-13A
			12-18A
			16-24A
			23-32A
			30-38A
Adecvat pentru contactor			LZDC....
Siguranțe fuzibile în amonte adecvate		0,16A-0,25A	2A gG/gL
		0,25-0,4A	2A gG/gL
		0,4-0,63A	2A gG/gL
		0,63-1A	4A gG/gL
		1-1,6A	4A gG/gL
		1,6-2,5A	6A gG/gL
		2,5-4A	10A gG/gL
		4-6A	16A gG/gL
		5,5-8A	20A gG/gL
		7-10A	20A gG/gL
		9-13A	25A gG/gL
		12-18A	35A gG/gL
		16-24A	50A gG/gL
		23-32A	63A gG/gL
		30-38A	80A gG/gL
Valori de declanșare		1,05 x I_N	Nu declanșează în intervalul de 2h
		1,2 x I_N	Declanșare în interval de 2h
		1,5 x I_N	Declanșare în interval de 2min
		7,2 x I_N	2s
Tip montaj			montaj plug-in
Contacte auxiliare			1 ND + 1 NÎ
Curent nominal al contactelor auxiliare		AC-15 230V	2,6A
		AC-15 400V	1,5A
		DC-13 220V	0,2A
Secțiuni conectabile în clemele contactelor de forță			
	masiv		1 - 10mm²
	flexibil sertizat		1 - 10mm²
	Mărime șurub		M4
Secțiuni conectabile în clemele contactelor auxiliare			
	masiv		0,5 - 2,5mm²
	flexibil sertizat		0,5 - 2,5mm²
	Mărime șurub		M3,5

Relee termice, seria CUBICO Classic

Caracteristici de declanșare electrică - clasa 10A

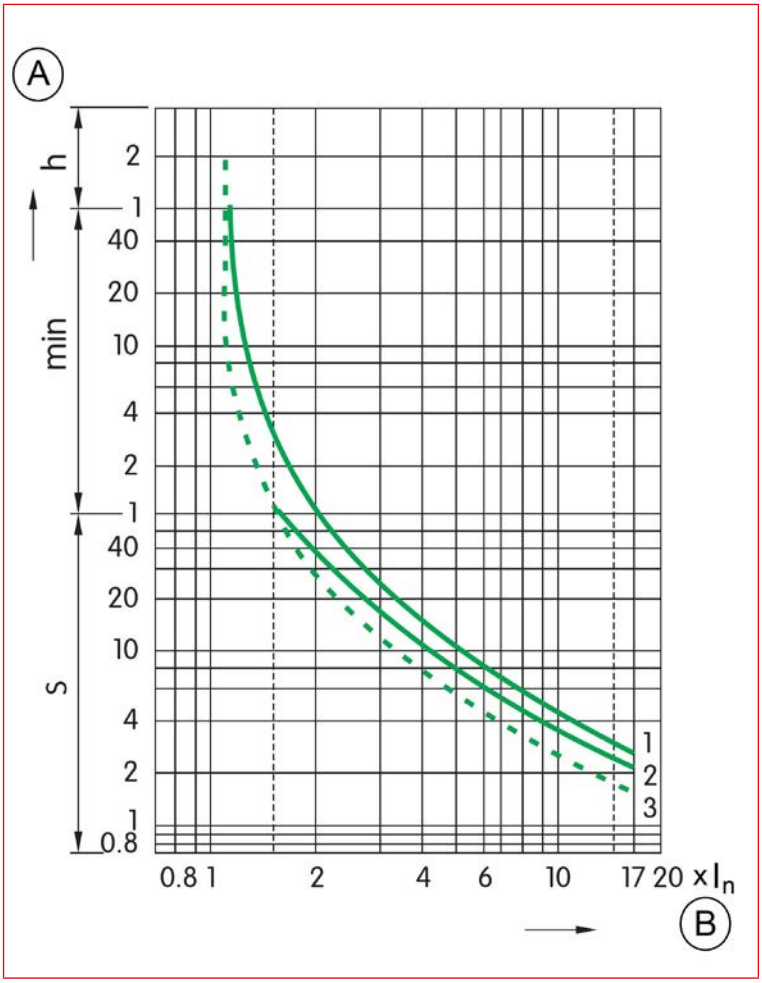

A) Timp de declanșare
B) Curent
1) Funcționare într-o fază, start în stare rece
2) Funcționare în 2 faze, start în stare rece
3) Funcționare în 3 faze, start în stare rece

Întreruptoare pentru protecția motoarelor seria CUBICO Mărime 0

BE200025

Schrack-Info

- Întreruptoare automate protecție motor seria CUBICO conforme cu EN 60947-2
- Pentru curent nominal de la 0.16A până la 32A
- Clasa de declanșare 10A
- Potrivite pentru motoarele IE3
- Cu supraveghere la dispariția unei faze
- Sunt disponibile contacte auxiliare frontale sau laterale

Scanați cu telefonul mobil sau tableta

Capacitatea de rupere de serviciu nominală Ics (kA)

	BE200025	BE200040	BE200063	BE200100	BE200160	BE200250	BE200400
230/240V	100	100	100	100	100	100	100
400/415V	100	100	100	100	100	100	100
440V	100	100	100	100	100	100	100
480/500V	100	100	100	100	100	100	100
660/690V	100	100	100	100	100	2,25	2,25

	BE200630	BE201000	BE201400	BE201800	BE202300	BE202500	BE203200
230/240V	100	100	100	100	50	50	50
400/415V	100	100	7,5	7,5	6	6	5
440V	50	15	4	4	3	3	3
480/500V	50	10	4,5	4,5	3	3	3
660/690V	2,25	2,25	2,25	2,25	2,25	2,25	2,25

Puterea nominală standard pentru motoare trifazate

	BE200025	BE200040	BE200063	BE200100	BE200160	BE200250	BE200400
230/240V	-	-	-	-	-	0,37	0,75
400V	-	-	-	-	0,37	0,75	1,5
415V	-	-	-	-	-	0,75	1,5
440V	-	-	-	0,37	0,55	1,1	1,5
500V	-	-	-	0,37	0,75	1,1	2,2
660/690V	-	-	0,37	0,55	1,1	1,5	3

	BE200630	BE201000	BE201400	BE201800	BE202300	BE202500	BE203200
230/240V	1,1	2,2	3	4	5,5	5,5	7,5
400V	2,2	4	5,5	7,5	11	11	15
415V	2,2	4	5,5	9	11	11	15
440V	3	4	7,5	9	11	11	15
500V	3,7	5,5	7,5	9	11	15	18,5
660/690V	4	7,5	9	11	15	18,5	25

Întreruptoare pentru protecția motoarelor seria CUBICO Mărime 0

Tip			0,4 - 0,63 A	0,63 - 1 A	1 - 1,6 A	1,6 - 2,5 A	2,5 - 4 A
Standarde			CEI/EN 60947-2, CEI/EN 60947-4-1				
Tensiunea nominală operațională U_e			230/230V c.a., 400/415V c.a., 440V c.a., 500V c.a., 690V c.a.				
Tensiunea nominală de izolație U_i			690V c.a.				
Frecvență nominală			50Hz				
Ținere la impuls de tensiune U_{imp}			8kV				
Categoria de supratensiune			III				
Distanța de izolație			40mm				
Reglaj de curent			0,4 - 0,63 A	0,63 - 1 A	1 - 1,6 A	1,6 - 2,5 A	2,5 - 4 A
Curent nominal			0,63 A	1 A	1,6 A	2,5 A	4 A
Puterea nominală standard pentru motoare trifazate							
	230/230V c.a.		-	-	-	0,37 kW	0,75 kW
	400/415V c.a.		-	-	0,37 kW	0,75 kW	1,5 kW
	440V c.a.		-	0,37 kW	0,55 kW	1,1 kW	1,5 kW
	500V c.a.		-	0,37 kW	0,75 kW	1,1 kW	2,2 kW
	690V c.a.		0,37 kW	0,55 kW	1,1 kW	1,5 kW	3,0 kW
Capacitatea de rupere ultimă nominală I_{cu}							
	230/230V c.a.		100 kA	100 kA	100 kA	100 kA	100 kA
	400/415V c.a.		100 kA	100 kA	100 kA	100 kA	100 kA
	440V c.a.		100 kA	100 kA	100 kA	100 kA	100 kA
	500V c.a.		100 kA	100 kA	100 kA	100 kA	100 kA
	690V c.a.		100 kA	100 kA	100 kA	3 kA	3 kA
Capacitatea de rupere de serviciu nominală I_{cs}							
	230/230V c.a.		100 kA	100 kA	100 kA	100 kA	100 kA
	400/415V c.a.		100 kA	100 kA	100 kA	100 kA	100 kA
	440V c.a.		100 kA	100 kA	100 kA	100 kA	100 kA
	500V c.a.		100 kA	100 kA	100 kA	100 kA	100 kA
	690V c.a.		100 kA	100 kA	100 kA	2,25 kA	2,25 kA
Valoarea de reglaj pentru declanșarea instantanee la scurtcircuit I_i			8 A	13 A	22,5 A	33,5 A	51 A
Calibrul fuzibilului amonte pentru $I_{cc} > I_{cu}$							
	230/230V c.a.	aM	-	-	-	-	-
		gG/gL	-	-	-	-	-
	400/415V c.a.	aM	-	-	-	-	-
		gG/gL	-	-	-	-	-
	440V c.a.	aM	-	-	-	-	-
		gG/gL	-	-	-	-	-
	500V c.a.	aM	-	-	-	-	-
		gG/gL	-	-	-	-	-
	690V c.a.	aM	-	-	-	16 A	25 A
		gG/gL	-	-	-	20 A	32 A
Protecția la suprasarcină (la temperatura ambiantă de 20°C)							
		1,05 x I_N	Fără declanșare mai devreme de 2h				
		1,2 x I_N	Declanșare mai devreme de 2h				
		1,5 x I_N	Clasa 10A: Declanșare mai devreme de 2min, Clasa 10: Declanșare mai devreme de 4min				
		7,2 x I_N	Clasa de declanșare 10A: 2s < Declanșare ≤ 10s, Clasa de declanșare 10: 4s < Declanșare ≤ 10s				
Dimensiuni			45 x 90 x 95 mm				
Grad de protecție			IP20				

Întreruptoare pentru protecția motoarelor seria CUBICO Mărime 0

Capacitatea de rupere ultimă nominală Icu (kA)

Tip			4 - 6,3 A	6 - 10 A	9 - 14 A	13 - 18 A	17 - 23 A	20 - 25 A
Standarde			CEI/EN 60947-2, CEI/EN 60947-4-1					
Tensiunea nominală operațională U_e			230/230V c.a., 400/415V c.a., 440V c.a., 500V c.a., 690V c.a.					
Tensiunea nominală de izolație U_i			690V c.a.					
Frecvență nominală			50Hz					
Ținere la impuls de tensiune U_{imp}			8kV					
Categoria de supratensiune			III					
Distanța de izolație			40mm					
Reglaj de curent			4 - 6,3 A	6 - 10 A	9 - 14 A	13 - 18 A	17 - 23 A	20 - 25 A
Curent nominal			6,3 A	10 A	14 A	18 A	23 A	25 A
Putere nominală standard pentru motoare trifazate								
	230/230V c.a.		1,1 kW	2,2 kW	3,0 kW	4,0 kW	5,5 kW	5,5 kW
	400/415V c.a.		2,2 kW	4,0 kW	5,5 kW	9,0 kW	11 kW	11 kW
	440V c.a.		3,0 kW	4,0 kW	7,5 kW	9,0 kW	11 kW	11 kW
	500V c.a.		3,7 kW	5,5 kW	7,5 kW	9,0 kW	11 kW	15 kW
	690V c.a.		4,0 kW	7,5 kW	9,0 kW	11 kW	15 kW	18,5 kW
Capacitatea de rupere ultimă nominală I_{cu}								
	230/230V c.a.		100 kA	100 kA	100 kA	100 kA	50 kA	50 kA
	400/415V c.a.		100 kA	100 kA	15 kA	15 kA	15 kA	15 kA
	440V c.a.		50 kA	15 kA	8 kA	8 kA	6 kA	6 kA
	500V c.a.		50 kA	10 kA	6 kA	6 kA	4 kA	4 kA
	690V c.a.		3 kA	3 kA	3 kA	3 kA	3 kA	3 kA
Capacitatea de rupere de serviciu nominală I_{cs}								
	230/230V c.a.		100 kA	100 kA	100 kA	100 kA	50 kA	50 kA
	400/415V c.a.		100 kA	100 kA	7,5 kA	7,5 kA	6 kA	6 kA
	440V c.a.		50 kA	15 kA	4 kA	4 kA	3 kA	3 kA
	500V c.a.		50 kA	10 kA	4,5 kA	4,5 kA	3 kA	3 kA
	690V c.a.		2,25 kA	2,25 kA	2,25 kA	2,25 kA	2,25 kA	2,25 kA
Valoarea de reglaj pentru declanșarea instantanee la scurtcircuit Ii			78 A	138 A	170 A	223 A	327 A	327 A
Calibrul fuzibilului amonte pentru $I_{cc} > I_{cu}$								
	230/230V c.a.	aM	-	-	-	-	80 A	80 A
		gG/gL	-	-	-	-	100 A	100 A
	400/415V c.a.	aM	-	-	63 A	63 A	80 A	80 A
		gG/gL	-	-	80 A	80 A	100 A	100 A
	440V c.a.	aM	50 A	50 A	50 A	50 A	63 A	63 A
		gG/gL	63 A	63 A	63 A	63 A	80 A	80 A
	500V c.a.	aM	50 A	50 A	50 A	50 A	50 A	50 A
		gG/gL	63 A	63 A	63 A	63 A	63 A	63 A
	690V c.a.	aM	32 A	32 A	40 A	40 A	40 A	40 A
		gG/gL	40 A	40 A	50 A	50 A	50 A	50 A
Protecția la suprasarcină (la temperatura ambiantă de 20°C)								
		1,05 x I_N	Fără declanșare mai devreme de 2h					
		1,2 x I_N	Declanșare mai devreme de 2h					
		1,5 x I_N	Clasa10A: Declanșare mai devreme de 2 min, Clasa10: Declanșare mai devreme de 4 min					
		7,2 x I_N	Clasa de declanșare 10A: 2s < Declanșare ≤ 10s, Clasa de declanșare10: 4s < Declanșare ≤ 10s					
Dimensiuni			45 x 90 x 95 mm					
Grad de protecție			IP20					

Întreruptoare pentru protecția motoarelor seria CUBICO Mărime 0

Caracteristici

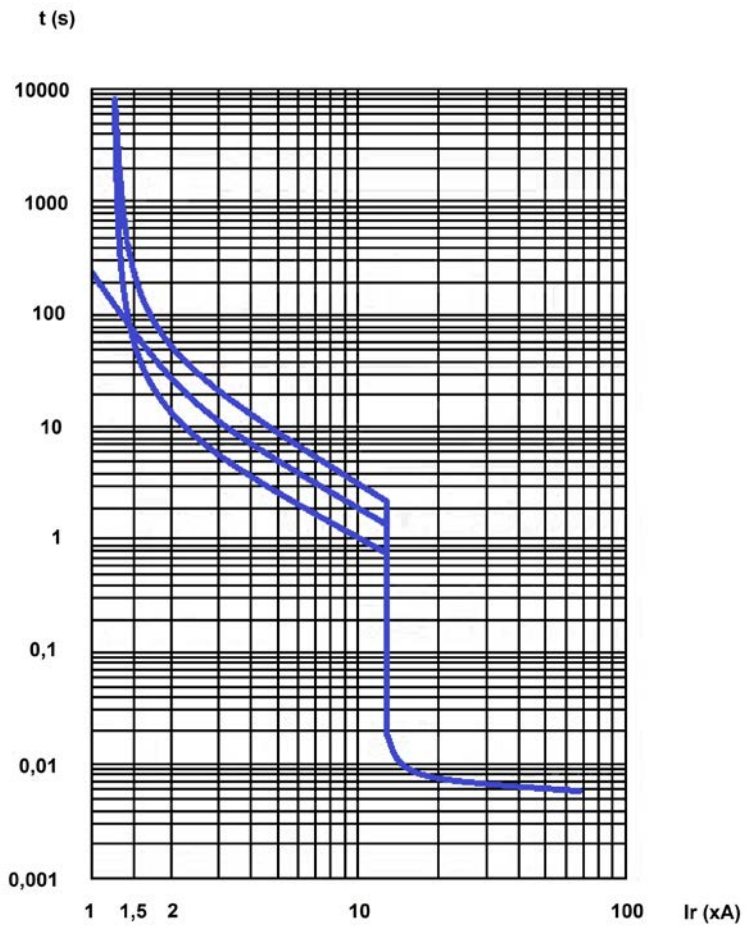

Schema de conexiuni

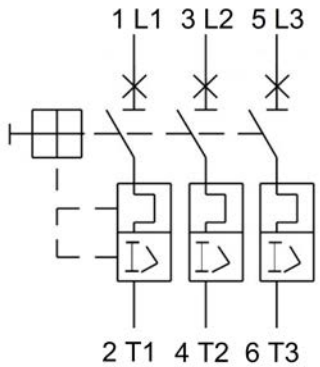

Întreruptoare pentru protecția motoarelor seria CUBICO Mărime 0

Dimensiuni

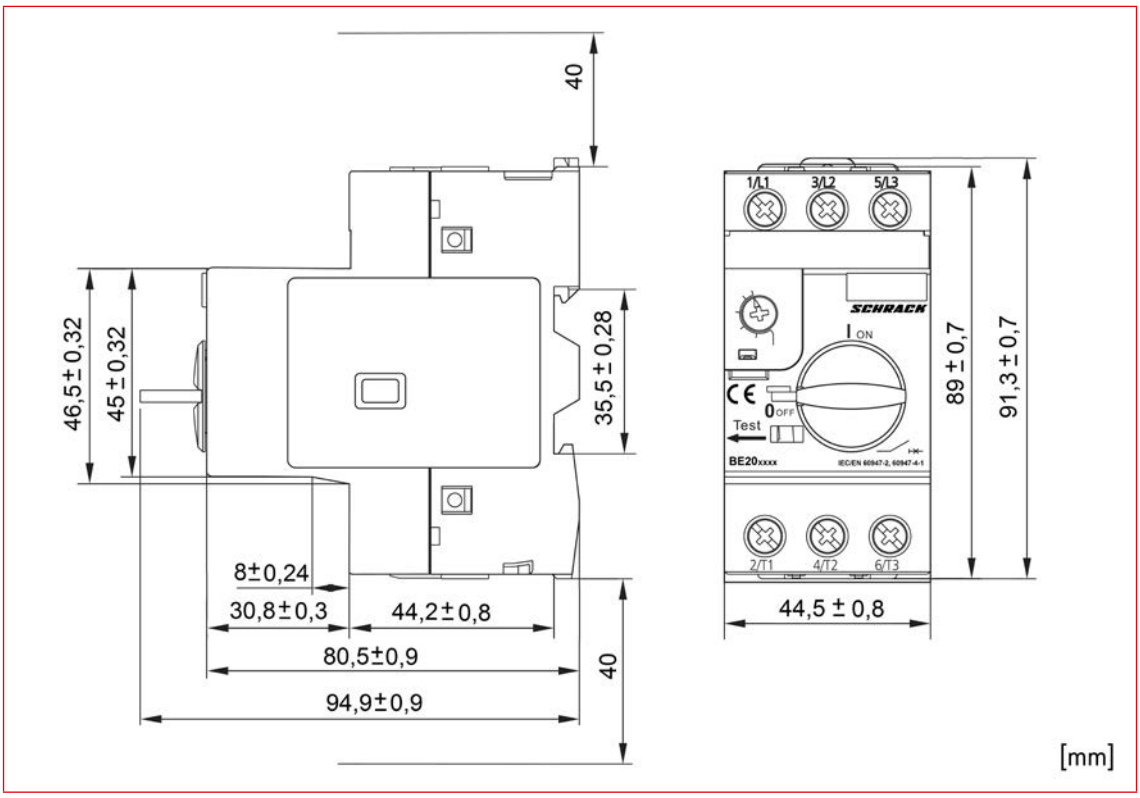

DESCRIERE	STOC	STORE	COD COMANDĂ
Motorstarter 0,16 - 0,25A			**BE200025**
Motorstarter 0,25 - 0,4A			**BE200040**
Motorstarter 0,4 - 0,63A			**BE200063**
Motorstarter 0,63 - 1A			**BE200100**
Motorstarter 1 - 1,6A			**BE200160**
Motorstarter 1,6 - 2,5A			**BE200250**
Motorstarter 2,5 - 4A			**BE200400**
Motorstarter 4 - 6,3A			**BE200630**
Motorstarter 6 - 10A			**BE201000**
Motorstarter 9 - 14A			**BE201400**
Motorstarter 13 - 18A			**BE201800**
Motorstarter 17 - 23A			**BE202300**
Motorstarter 20 - 25A			**BE202500**
Motorstarter 24 - 32A			**BE203200**

Accesorii pentru întreruptoarele pentru protecția motoarelor seria CUBICO

BE2ZAS11

BE2ZU230

Schrack-Info

- Accesorii pentru întreruptoarele automate protecție motor seria BE2
- Contacte auxiliare cu montaj frontal sau lateral
- Bobină de declanșare și bobină de minimă tensiune
- Capace

Scanați cu telefonul mobil sau tableta

DESCRIERE	STOC	STORE	COD COMANDĂ
Contact auxiliar 1ND+1NÎ, montaj lateral pentru BE2			**BE2ZAS11**
Contact auxiliar 1ND+1NÎ, montaj frontal pentru BE2			**BE2ZAF11**
Contact aux. montaj lateral pt. BE2, 1ND defect, 1ND poziție			**BE2ZTS20**
Contact aux. montaj lateral pt. BE2, 1NÎ defect, 1NÎ poziție			**BE2ZTS02**
Bobină de declanșare la tensiune minimă-DTM pt. BE2, 230VAC, 50Hz			**BE2ZU230**
Bobină de declanșare pentru BE2 230VAC 50Hz			**BE2ZS230**
Cutie pentru BE2P cu membrană			**BE2ZBM00**
Cutie pentru BE2P cu buton oprire de urgență			**BE2ZBE00**

Index după numere de comandă

COD COMANDĂ	PAG.
B	
BE200025	40
BE200040	40
BE200063	40
BE200100	40
BE200160	40
BE200250	40
BE200400	40
BE200630	40
BE201000	40
BE201400	40
BE201800	40
BE202300	40
BE202500	40
BE203200	40
BE2ZAF11	41
BE2ZAS11	41
BE2ZBE00	41
BE2ZBM00	41
BE2ZS230	41
BE2ZTS02	41
BE2ZTS20	41
BE2ZU230	41
L	
LZDC09B0	12
LZDC09B3	12
LZDC09B5	12
LZDC12B0	12
LZDC12B3	12
LZDC12B5	12
LZDC18B0	12
LZDC18B3	12
LZDC18B5	12
LZDC25B0	12
LZDC25B3	12
LZDC32B0	12
LZDC32B3	12
LZDC38B0	12
LZDC38B3	12
LZDG11B3	23
LZDG15B3	23
LZDG17B3	23
LZDG20B3	23
LZDG26B3	23
LZDG30B3	23
LZDG40B3	23
LZDG50B3	23
LZDH40B0	18
LZDH40B3	18
LZDH50B0	18
LZDH50B3	18
LZDH65B0	18
LZDH65B3	18
LZDH80B0	18
LZDH80B3	18
LZDH99B0	18
LZDH99B3	18
LZDM0610	7
LZDM0613	7
LZDM0615	7
LZDM0620	7
LZDM0623	7
LZDM0625	7
LZDM0910	7
LZDM0913	7
LZDM0915	7
LZDM0920	7
LZDM0923	7
LZDM0925	7
LZDM1210	7
LZDM1213	7
LZDM1215	7
LZDM1220	7
LZDM1223	7
LZDM1225	7
LZHM0670	26
LZHM0673	26
LZHM0675	26
LZHM0680	26
LZHM0683	26
LZHM0685	26
LZHM0690	26
LZHM0693	26
LZHM0695	26
LZTC0010-A	31
LZTC0020-A	31
LZTC0025-A	31
LZTC0032-A	31
LZTC0040-A	31
LZTC0050-A	31
LZTC0063-A	31
LZTC0080-A	31
LZTC0100-A	31
LZTC0125-A	31
LZTC0160	31
LZTC0160-A	31
LZTC0200-A	31
LZTC0250-A	31
LZTC0320-A	31
LZTC0400-A	31
LZTC0500-A	31
LZTC0630-A	31
LZTC0800-A	31
LZTC1000-A	31
LZTC1300-A	31
LZTC1600-A	31
LZTC2000-A	31
LZTC2400-A	31
LZTC3200-A	31
LZTC3800-A	31
LZTM0016	28
LZTM0025	28
LZTM0040	28
LZTM0063	28
LZTM0100	28
LZTM0160	28
LZTM0250	28
LZTM0400	28
LZTM0600	28
LZTM0800	28
LZTM1000	28
LZTM1300	28
LZZCH002	14
LZZCH002	19
LZZCH002	24
LZZCH011	14
LZZCH011	19
LZZCH011	24
LZZCH020	14
LZZCH020	19
LZZCH020	24
LZZCH022	14
LZZCH022	19
LZZCH022	24
LZZCH031	14
LZZCH031	19
LZZCH031	24
LZZCH711	14
LZZCH711	19
LZZCL001	14
LZZCV024	14
LZZCV230	14
LZZGH711	24
LZZGL001	24
LZZGL002	24
LZZHL001	19
LZZHV024	19
LZZHV230	19
LZZMH022	8
LZZMV024	8
LZZMV230	8

TOP MANAGEMENT PRODUSE ÎN CENTRUL LOGISTIC ACHAU

Acordați atenție simbolului pentru disponibilitatea rapidă de livrare

SCHRACK STORE – DISPONIBILITATEA DUMNEAVOASTRĂ DE TOP - LA FAȚA LOCULUI

Noi am creat pentru Dv. în toate locațiile noastre de birouri câte un SCHRACK STORE. În afară de aceasta am perfecționat sistemul nostru dual de disponibilitate – locală și centrală – și vă oferim: livrare sau preluare produse de la store.
Prin aceasta puteți să vă reduceți considerabil costurile de depozitare.

- Disponibilitate regională cu peste 3.000 de articole pentru preluare imediată
- Consultanță competentă de top
- Catalog accesibil

Acordați atenție simbolului pentru preluare produse de la store

INDICAȚII GENERALE

- Toate desenele cotate sunt prezentate în funcție de spațiul disponibil și sunt orientative.
- Toate schemele de conexiuni sunt scheme de principiu, care servesc pentru o înțelegere mai bună a funcționării, în cursul fazei de proiectare ele trebuie completate resp. prelucrate.
- Toate figurile reprezintă exemple tipice pentru respectivul capitol și nu au caracter obligatoriu.

Sunt valabile, în măsura în care nu s-a convenit altfel, condițiile generale de livrare ale Asociației pentru industria electrotehnică și electronică din Austria (FEEI) în versiunea actuală valabilă, pe care o găsiți la sfârșitul acestui catalog.

Erori și omisiuni în text, ilustrații resp. modificări din gama de produse sunt rezervate în construcția tehnică.

Informațiile de utilizare cuprinse în acest catalog corespund părerii întreprinzătorului la momentul întocmirii acestui catalog.
Ele au fost întocmite având la bază publicațiile normelor, prelegerile tehnice, literatura de specialitate și know-how-ul companiei.
Conținutul are caracter informativ și de aceea nu are obligativitate legală.

SEDIU CENTRAL

AUSTRIA
Schrack Technik GMBH
Sezbelgasse 13, 1230 Wien
Tel.: +43 (0)1/866 85-5900
Fax: +43 (0)1/866 85-98804
E-Mail: info@schrack.at
www.schrack.at

FILIALE DIN ROMÂNIA

DEPOZITUL CENTRAL DIN BUCUREȘTI
B-dul Iuliu Maniu nr 453-457, sect. 6
RO-061101 Bucuresti
TEL +40-21-317 02 35 / 42
FAX +40-21-317 02 62
E-MAIL bucuresti@schrack.ro

STORE SIBIU
Str. Piața Cibin nr. 5
RO-550197, Sibiu
TEL +40 369 436 805
FAX +40 369 436 804
E-MAIL sibiu@schrack.ro

STORE BACĂU
Str. Constantin Mușat nr. 1, (în incinta COMAT BACĂU)
RO-600092, Bacău
TEL +40 234 533 625
FAX +40 234 533 719
E-MAIL bacau@schrack.ro

STORE ORADEA
Str. Simion Bărnuțiu nr.15
RO-410204 Oradea
TEL +40-259 435 887
FAX +40-259 412 892
E-MAIL schrack@schrack.ro

STORE TIMIȘOARA
Str. Cloșca, nr. 76
RO-300350, Timișoara
TEL +40-256-474-141
FAX +40-256-472-372
E-MAIL timisoara@schrack.ro

STORE CLUJ-NAPOCA
Str. Bobâlnei nr. 18,
RO-400628, Cluj-Napoca
TEL +40 264 708 880
FAX +40 264 708 881
E-MAIL cluj@schrack.ro

FILIALA CRAIOVA
pers. de contact: Adrian Viorel Hurgoi
TEL +40 731 005 867
E-MAIL a.hurgoi@schrack.ro

FILIALE SCHRACK EUROPA

BELGIA
SCHRACK TECHNIK B.V.B.A
Twaalfapostelenstraat 14
BE-9051 St-Denijs-Westrem
TEL +32 9/384 79 92
FAX +32 9/384 87 69
E-MAIL info@schrack.be

BOSNIA-HERZEGOWINA
SCHRACK TECHNIK BH D.O.O.
Put za aluminijski kombinat bb
BH-88000 Mostar
TEL +387/36 352 895
FAX +387/36 352 893
E-MAIL schrack@schrack.ba

BULGARIA
SCHRACK TECHNIK EOOD
Prof. Tsvetan Lazarov 162
Druzhba - 2
BG-1582 Sofia
TEL +359 2/890 79 13
FAX +359 2/890 79 30
E-MAIL sofia@schrack.bg

CEHIA
SCHRACK TECHNIK SPOL. SR.O.
Dolnomecholupska 2
CZ-10200 Praha 10 – Hostivar
TEL +420 (0)2/810 08 264
FAX +420 (0)2/810 08 462
E-MAIL praha@schrack.cz

CROATIA
SCHRACK TECHNIK D.O.O.
Zavrtnica 17
HR-10000 Zagreb
TEL +385 1/605 55 00
FAX +385 1/605 55 66
E-MAIL schrack@schrack.hr

GERMANIA
SCHRACK TECHNIK GMBH
Thomas-Wimmer-Ring 17
D-80539 München
TEL +49 89/999 533 900
FAX +49 89/999 533 902
E-MAIL info@schrack-technik.de

POLONIA
SCHRACK TECHNIK POLSKA
SP.ZO.O.
ul. Staniewicka 5
PL-03-310 Warszawa
TEL +48 22/205 31 00
FAX +48 22/205 31 01
E-MAIL kontakt@schrack.pl

SERBIA
SCHRACK TECHNIK D.O.O.
Bulevar Peka Dapčevića 42
RS-11000 Beograd
TEL +38 1/11 309 2600
FAX +38 1/11 309 2620
E-MAIL office@schrack.rs

SLOVACIA
SCHRACK TECHNIK S.R.O.
Ivanská cesta 10/C
SK-82104 Bratislava
TEL +421 (02)/491 081 01
FAX +421 (02)/491 081 99
E-MAIL info@schrack.sk

SLOVENIA
SCHRACK TECHNIK D.O.O.
Pameče 175
SLO-2380 Slovenj Gradec
TEL +38 6/2 883 92 00
FAX +38 6/2 884 34 71
E-MAIL schrack.sg@schrack.si

UNGARIA
SCHRACK TECHNIK KFT.
Vidor u. 5
H-1172 Budapest
TEL +36 1/253 14 01
FAX +36 1/253 14 91
E-MAIL schrack@schrack.hu
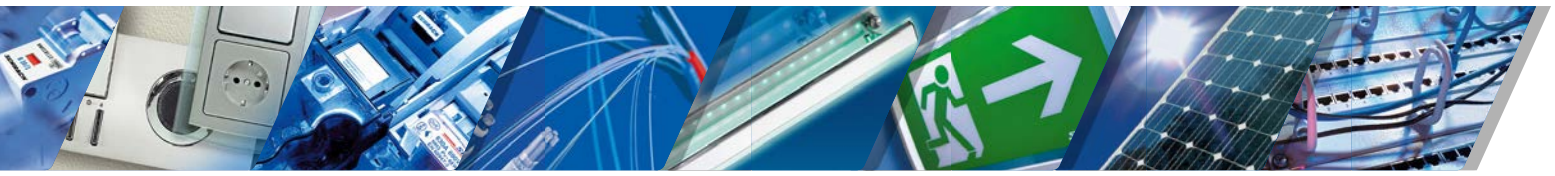
WWW.SCHRACK.RO